IO SONO IL FUOCO

EDILKAMIN

ESTUFAS
CALDERAS
CHIMENEAS

SALAMANDRAS_CALDEIRAS_RECUPERADORES
ΣΟΜΠΕΣ_ΛΕΒΗΤΕΣ_ΤΖΑΚΙΑ
STOVES_BOILERS_FIREPLACES

EDILKAMIN

EDILKAMIN

DESDE HACE 55 AÑOS, UNA ELECCIÓN DE CONFIANZA

El Grupo Edilkamin cuenta con más de 400 empleados, más de 80 agentes comerciales y más de 400 centros de asistencia técnica. Atenta a las exigencias de un mercado en continua evolución, Edilkamin propone soluciones tecnológicamente avanzadas y de diseño particularmente cuidado, en línea con las necesidades más actuales.
El objetivo es ofrecer el máximo nivel de fiabilidad y seguridad. Edilkamin exporta con éxito tecnología y diseño a más de 30 países.

HÁ MAIS DE 55 ANOS UMA ESCOLHA DE CONFIANÇA

O Grupo Edilkamin conta com mais de 400 funcionários, mais de 80 agentes comerciais e mais de 400 centros de assistência técnica. Atenta às exigências de um mercado em contínua evolução, a Edilkamin propõe soluções tecnologicamente de vanguarda e com um design particularmente cuidado, em linha com as mais modernas necessidades. O objetivo é oferecer a máxima fiabilidade e segurança.
A Edilkamin exporta com sucesso tecnologia e design em mais de 30 países.

EDILKAMIN, ΠΑΝΩ ΑΠΟ 55 ΧΡΟΝΙΑ ΜΙΑ ΕΠΙΛΟΓΗ ΕΜΠΙΣΤΟΣΥΝΗΣ

Ο Όμιλος Edilkamin απασχολεί περισσότερους από 400 εργαζομένους,περισσότερους από 80 εμπορικούς αντιπροσώπους και περισσότερα από 400 κέντρα τεχνικής υποστήριξης. Αφουγκραζόμενη τις απαιτήσεις μιας αγοράς σε συνεχή εξέλιξη, η Edilkamin προτείνει τεχνολογικά προηγμένες λύσεις, με ιδιαίτερη φροντίδα στον σχεδιασμό και ανταποκρινόμενη στις πλέον σύγχρονες ανάγκες. Ο στόχος είναι να προσφέρουμε τη μέγιστη αξιοπιστία αλλά και ασφάλεια. Η Edilkamin εξάγει σε πάνω από 30 χώρες, με επιτυχία τόσο στον τομέα της τεχνολογίας όσο και στον τομέα του σχεδιασμού.

A TRUSTED BRAND FOR OVER 55 YEARS

Edilkamin is a group employing over 400 people, with more than 80 sales agents and over 400 technical assistance centres. Ever careful to the needs of a continuously evolving market, Edilkamin proposes technologically advanced solutions featuring sophisticated design, in line with contemporary necessities. Edilkamin exports technology and design with success to over 30 countries worldwide.

EDILKAMIN IN Europa

2 LAVAGNO (Verona)

Polo técnico y laboratorio de investigación y desarrollo.

Polo técnico e Laboratório de Pesquisa e Desenvolvimento.

Τεχνικές υπηρεσίες και Εργαστήριο Έρευνας και Ανάπτυξης.

Technical Centre and Research & Development Lab.

3 GABBIONETA BINANUOVA (Cremona)

Planta de producción y laboratorio de Investigación y Desarrollo para obtener certificaciones importantes.

Unidade produtiva e laboratório de Pesquisa e Desenvolvimento para obter importantes certificações.

Μονάδα παραγωγής και εργαστήριο Έρευνας και Ανάπτυξης για τη λήψη σημαντικών πιστοποιήσεων.

Production Unit and Research & Development Unit for obtaining important certifications.

4 CONTROGUERRA (Teramo)

Centro logístico para gestionar los servicios de Italia central y del sur.

Centro logístico para a gestão dos serviços no Centro-Sul de Itália.

Κέντρο εφοδιασμού και διακίνησης εμπορευμάτων για τη διαχείριση υπηρεσιών στην Κεντρική και Νότια Ιταλία

Logistics centre for managing services in Central-Southern Italy.

1 LAINATE

Sede central, Departamentos Comerciales, Marketing, Administración, Tecnología de la información, Aulas para los cursos de formación técnica y comercial.

Sede Central, Departamentos Comerciais, Marketing, Administração, Informação e Tecnologia, Salas para cursos com formação técnica e comercial.

Έδρα, Εμπορικό τμήμα, Μάρκετινγκ, Διοίκηση, Πληροφορική και Τεχνολογίες, αίθουσες κατάρτισης για τεχνικά και εμπορικά θέματα.

Head office, Sales and Marketing divisions, Accounts, Information & Technology departments, classrooms for technical and sales training.

5 GIRONA (Spagna)

Edilkamin Ibérica, comercialización España y Portugal.

Edilkamin Iberica, comercialização Espanha e Portugal.

Edilkamin Iberica, πωλήσεις στην Ισπανία και την Πορτογαλία.

Edilkamin Iberica, commercialisation centre for Spain and Portugal

6 SARVAR (Ungheria)

Edilkamin International, planta de producción.

Edilkamin International, unidade produtiva.

Edilkamin International, μονάδα παραγωγής.

Edilkamin International, production unit

7 BUDAÖRS (Ungheria)

Edilkamin International, Show room.

Edilkamin International, Show room.

Edilkamin International, έκθεση.

Edilkamin International, Show room.

8 ATENE (Grecia)

Edilkamin Hellas, Show-room y comercialización Grecia.

Edilkamin Hellas, Showroom e comercialização Grécia.

Edilkamin Hellas, έκθεση και πωλήσεις στην Ελλάδα.

Edilkamin Hellas, showroom and commercialisation centre for Greece.

SERVICIO POSVENTA
SERVIÇO PÓS-VENDA
ΕΞΥΠΗΡΕΤΗΣΗ ΜΕΤΑ ΤΗΝ ΠΩΛΗΣΗ
AFTER-SALES

El servicio posventa es muy importante: el personal Edilkamin ofrece asistencia rápida en caso de necesidad, para responder a cualquier exigencia./
O apoio pós-venda é muito importante: o pessoal Edilkamin oferece uma assistência rápida em caso de necessidade, para responder a qualquer exigência./
Η υποστήριξη πελατών μετά την πώληση είναι πολύ σημαντική: το προσωπικό της Edilkamin προσφέρει ταχεία υποστήριξη σε περίπτωση ανάγκης, ώστε να ανταποκρίνεται σε όλες τις απαιτήσεις./
After-sales support is a crucial service: the Edilkamin staff offers timely support whenever required, for responding to any need.

CONFIANZA Y FIABILIDAD
CONFIANÇA E FIABILIDADE
ΠΙΣΤΗ ΚΑΙ ΑΞΙΟΠΙΣΤΙΑ
TRUST AND RELIABILITY

Edilkamin asiste a sus clientes en todo momento, desde la selección del producto hasta la instalación. En caso de necesidad, siempre hay personal especializado a disposición./
Edilkamin acompanha os clientes em todos os momentos, desde a escolha do produto até à instalação. Além disso, em caso de necessidade, o pessoal qualificado está sempre disponível./
Η Edilkamin βρίσκεται κάθε στιγμή στο πλευρό των πελατών της, από την επιλογή του προϊόντος ως την εγκατάσταση. Επίσης, σε περίπτωση ανάγκης, το εξειδικευμένο προσωπικό είναι πάντα διαθέσιμο./
Edilkamin supports customers throughout all phases, from selection of the product to its installation.
Moreover, where required, qualified personnel is always on hand for any need.

CERTIFICACIONES
CERTIFICAÇÕES
ΠΙΣΤΟΠΟΙΗΣΕΙΣ
CERTIFICATION

Los productos, además del marcaje CE, en base a las normas:
Os produtos, além da marca CE, cumprem as normas:
Τα προϊόντα, εκτός από τη σήμανση CE με βάση τα ευρωπαϊκά πρότυπα:
Products, in addition to the CE marking and according to rules:

EN 13229: Hogares_*fornalhas fechadas*_Κλειστά τζάκια_*Fireplaces*
EN 13240: Estufas de leña_*salamandras a lenha*_Σόμπες ξύλου_*Wood-stoves*
EN 14785: Estufas de pellet_*salamandras a pellets*_Σόμπες πέλετ_*Pellet stoves*
EN 303-5: Calderas _*caldeiras*_Σόμπες πέλετ_*Boilers*

según las necesidades, respetan los criterios de:
de acordo com as necessidade, respeitam os critérios de:

τηρούν τα παρακάτω κριτήρια σύμφωνα με τις απαιτήσεις:
in accordance with need, shall comply with the criteria set by:
Flamme Verte: Certificación francesa de calidad_*certificação francesa de qualidade*_Πιστοποίηση ποιότητας στη Γαλλία_*French certification stamp of quality*
BImsch: Requisitos para el mercado alemán_*requisitos para o mercado alemão*_Απαιτήσεις για τη γερμανική αγορά_*German requirement for domestic heating appliance*
15 a B-VG: Ley austríaca sobre las emisiones_*lei austríaca sobre as emissões*_*Αυστριακός Νόμος για τις εκπομπές*_*Austrian emissions law*
EAC: Certificación rusa_*certificação russa*_*οποίηση στη Ρωσία*_*Russian certification*
BAFA: Ministerio de Energía alemán_*ministério da energia alemão*_Γερμανικό Υπουργείο Ενέργειας_*German Energy Ministry*
EKO SKLAD: Ministerio de Energía esloveno_*ministério da energia esloveno*_Σλοβενικό Υπουργείο Ενέργειας_*Slovenian Ministry of Energy.*

PRUEBAS Y TRAZABILIDAD
TESTE E RASTREABILIDADE
ΕΛΕΓΧΟΙ ΚΑΙ ΙΧΝΗΛΑΣΙΜΟΤΗΤΑ
TESTING AND TRACEABILITY

Cada producto Edilkamin se prueba para garantizar la máxima eficiencia y fiabilidad. El sistema de trazabilidad permite identificar el producto, cada componente y trabajador que ha realizado el montaje para solucionar el problema en el menor tiempo posible./
Todos os produtos Edilkamin são testados para garantir a máxima eficiência e fiabilidade. Graças a um sistema de rastreabilidade, em caso de necessidade é possível identificar o produto, cada componente individual e o responsável pela montagem, para chegar no menor tempo possível à resolução do problema./
Κάθε προϊόν Edilkamin ελέγχεται ώστε να διασφαλιστεί ή μέγιστη απόδοση και αξιοπιστία. Χάρη στο σύστημα ιχνηλασιμότητας, σε περίπτωση ανάγκης είναι εφικτή η ανεύρεση του προϊόντος, του κάθε μεμονωμένου εξαρτήματος και του υπεύθυνου που ανέλαβε τη συναρμολόγηση, ώστε το πρόβλημα να επιλυθεί το συντομότερο δυνατό./
Every Edilkamin product is tested to guarantee its maximum efficiency and reliability. The traceability system allows for tracking the product, individual component and assembly operator to solve any problems in the shortest possible time.

Ahorro
CALIDAD ECOLOGÍA

POUPANÇA, QUALIDADE, ECOLOGIA
ΟΙΚΟΝΟΜΙΑ, ΠΟΙΟΤΗΤΑ, ΦΡΟΝΤΙΔΑ ΓΙΑ ΤΟ ΠΕΡΙΒΑΛΛΟΝ
SAVING, QUALITY, ECOLOGY

¿POR QUÉ LA LEÑA?
Es fácil de conseguir.
Es natural.
Es el combustible más económico y ecológico.

PORQUÊ A LENHA?
É fácil de encontrar.
É natural.
É o combustível mais económico e ecológico.

ΓΙΑΤΙ ΞΥΛΕΙΑ?
Είναι εύκολα διαθέσιμη.
Είναι φυσικό προϊόν.
Είναι το πιο οικονομικό και οικολογικό καύσιμο.

WHY WOOD?
It's easy to find
It's a natural raw material
It's the cheapest fuel
It offers a very suggestive environment

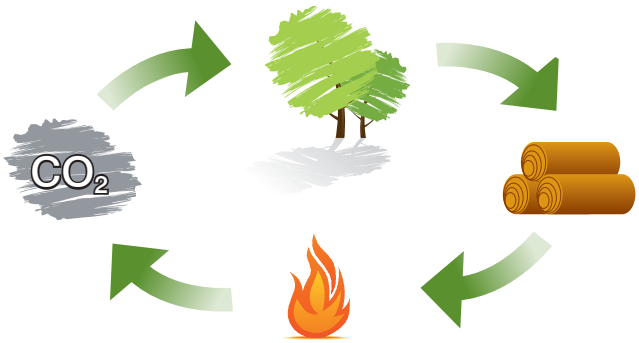

¿POR QUÉ EL PELLET?
Es fácil de usar.
Tiene un alto valor energético.
Permite una gestión automática.
Permite programar las distintas funciones.

PORQUÊ O PELLET?
É simples de utilizar.
Tem um alto valor energético.
Permite uma gestão automática.
Permite programar as várias funções.

ΓΙΑΤΙ PELLET?
Είναι εύκολα στη χρήση.
Έχουν υψηλή ενεργειακή απόδοση.
Επιτρέπουν την αυτόματη διαχείριση.
Επιτρέπουν τον προγραμματισμό των διάφορων λειτουργιών.

WHY PELLET?
It's easy to use
It has a very high calorific power
It allows an automatic regulation
It allows to program different functions

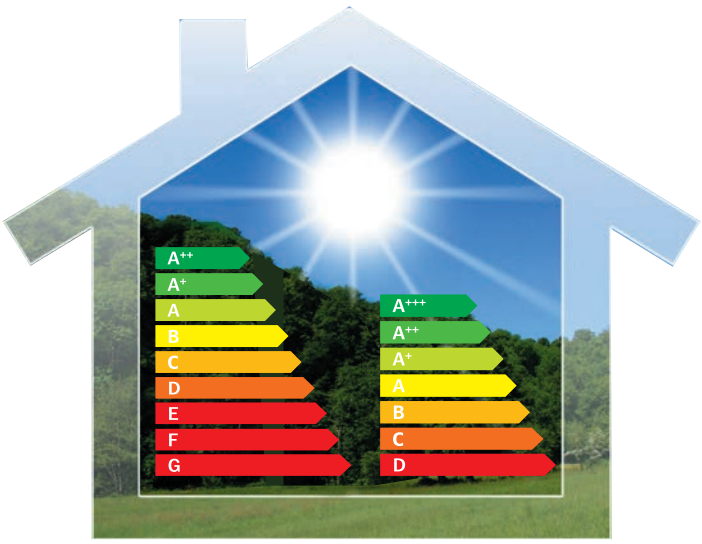

Todos los productos Edilkamin pertenecen a las clases de eficiencia energética A++, A+, A.
Todos os produtos Edilkamin estão classificados nas classes de eficiência energética A++, A+, A.
Όλα τα προϊόντα της Edilkamin ανήκουν στις ενεργειακές κλάσεις A++, A+, A.
All Edilkamin products meet the criteria of energy efficiency classes A++, A+,A.

Según los reglamentos UE 2015-1186/ 1187
De acordo com os regulamentos UE 2015-1186/1187
Σύμφωνα με τους κανονισμούς της ΕΕ 2015-1186 / 1187
According to the UE 2015-1186/1187 Regulation

Tecnología EN EVOLUCIÓN

TECNOLOGIA EM EVOLUÇÃO
Η ΕΞΕΛΙΞΗ ΤΗΣ ΤΕΧΝΟΛΟΓΙΑΣ
AN EVOLVING TECHNOLOGY

NEW **THE MIND**

El nuevo sistema que conecta la estufa de pellets con la red wi-fi de casa. / *Um novo sistema que conecta a o equipamento a pellet à rede Wi-Fi da casa.*
Νέο σύστημα με το οποίο η σόμπα pellet συνδέεται με το δίκτυο wifi του σπιτιού / *The new system connecting a pellet stove to your home wifi network.* *(Page 10)*

NEW **airKare**

El innovador Sistema airKare realiza una acción combinada de ionizador y ozonizador que contribuye a mejorar la calidad del aire de casa. / *O inovador Sistema airKare realiza um procedimento combinado de ionizador e ozonizador que contribui para a melhoria da qualidade do ar da casa /* Το σύστημα AirKare με διπλή λειτουργία ιονιστή και οζονοποιητή, συμβάλλει στη βελτίωση της ποιότητας του αέρα του σπιτιού/ *Performing a ionizer and ozonizer combined action, improving air quality in the house.* *(Page 11)*

EKleaner
Patented

El innovador sistema EKleaner efectúa automáticamente la limpieza del crisol y, en las termoestufas, también la limpieza de los intercambiadores, sin intervenciones manuales. Para una calentamiento más práctico y una combustión más eficiente / *O inovador sistema EKleaner efectua automaticamente a limpeza do queimador, e no caso das salamandras água, efectua também a limpeza dos turboladores, sem qualquer intervenção manual. Para um aquecimento mais prático e uma combustão mais eficiente./* Το καινοτόμο σύστημα Ekleaner εκτελεί αυτόματα τον καθαρισμό του καυστήρα και στις σόμπες καλοριφέρ, και των τούμπων, χωρίς χειροκίνητες παρεμβάσεις. Για μια καλύτερη πρακτικότητα στη θέρμανση και αποτελεσματικότερη καύση. /
EKleaner system is automatically performing the crucible cleaning, including turbulators on thermos-stoves as well, without any manual interaction. Just for a more practical heating and a most efficient combustion

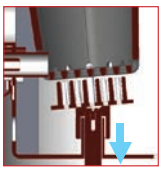

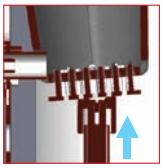

Radiomando
Radiocomando
Ραδιοκοντρόλ
Radio remote control

NEW

Mind Remote

Telemando
Telecomando
Τηλεκοντρόλ
Remote control

sistema LEONARDO
Patented

Gestiona automáticamente la cantidad de aire de combustión./ *Gere automaticamente a quantidade de ar de combustão /* Σύστημα Leonardo για την αυτόματη διαχείριση της καύσης πέλετ./ *For automatic combustion management.*

FireControl

Regula adecuadamente la cantidad de combustible. / Regula adequadamente a quantidade de combustível. / Ρυθμίζει αυτόματα την καύση, για να αποφευχθεί η σπατάλη καυσίμων / *Automatic combustion control*

NIGHT

La función NIGHT permite programar el apagado retardado de la estufa en el horario deseado, para el máximo confort sin desperdiciar combustible. / *A função NIGHT permite programar o desligamento retardado da salamandra no horário pretendido, para máximo conforto sem desperdício de combustível. /* Η λειτουργία NIGHT επιτρέπει τον προγραμματισμό για το σβήσιμο της σόμπας την επιθυμητή ώρα, με σκοπό την μέγιστη άνεση χωρίς σπατάλη καυσίμου./ The NIGHT function allows programmed, automatic switch off of the stove when you want, for utmost comfort without wasting fuel.

RELAX

La función RELAX permite desactivar la ventilación forzada con un simple movimiento, para disfrutar del calor por convección natural en el máximo silencio./ *A função RELAX permite desativar a ventilação forçada com um simples gesto, para dispor do calor por convecção natural com o máximo silêncio./* Η λειτουργία RELAX μπορούμε να απενεργοποιήσουμε το βεντιλατέρ ζεστού αέρα με μια απλή κίνηση. Με αυτό τον τρόπο απολαμβάνουμε τη θέρμανση με φυσικό ελκυσμό σε απόλυτη ησυχία./
The RELAX function allows you to deactivate the forced ventilation with one simple gesture, allowing you to enjoy the warmth of natural convection in complete silence.

30'±

EASY TIMER: Permite programar el encendido y el apagado de la estufa./ Permite programar o acender e apagar do equipamento. / Εύκολος προγραμματισμός αναμμάτων και σβησιμάτων / *feature for stove ON/OFF programming*

ON-OFF

Ventilación con aire caliente desactivable. / *Ventilação de ar quente desativável /* Εξαερισμός θερμού αέρα με δυνατότητα απενεργοποίησης / *Deactivatable front hot air ventilation*

AirTight

Las estufas estancas son totalmente herméticas al ambiente de instalación y adecuadas para las casas pasivas modernas./
As salamandras estanques são completamente herméticas em relação ao ambiente de instalação e são adequadas para as modernas casas passivas / Οι αεροστεγείς σόμπες είναι ερμητικά κλειστές προς το περιβάλλον εγκατάστασης και είναι κατάλληλες για τα σύγχρονα σπίτια μηδενικής ενεργειακής κατανάλωσης./ *"Airtight" stoves are room sealed and are also suitable for modern passive houses.*

PH

Ideal para las casas pasivas modernas, caracterizadas por un alto nivel de aislamiento térmico. / *Ideal para as modernas casas passivas, caracterizadas por um elevado nível de isolamento térmico./* Ιδανικές για τα σύγχρονα σπίτια μηδενικής ενεργειακής κατανάλωσης, χαρακτηρίζονται από υψηλό επίπεδο θερμικής μόνωσης./ *Suitable for passive houses, characterised by a high level of thermal insulation.*

Con la app edilkamin, gestiona tu calefacción de pellet, desde donde estés.

La aplicación de Edilkamin permite gestionar todas las funciones básicas de un producto de pellet con el uso de smartphone o tablet, en casa y fuera de casa, desde cualquier lugar. Para utilizar appFire o Wifire, tiene que haber una conexión de datos disponible.
En ausencia de conexión, es posible utilizar la App Edilkamin SMS, que necesita sólo una conexión telefónica. Adquiere el módulo WiFi y descarga tu APP (verifique en la ficha técnica del producto adquirido la aplicación a descargar).

Com as apps edilkamin, faça a gestão do seu aquecimento a pellets onde quer que esteja.

As aplicações da Edilkamin permitem gerir todas as funções básicas de um produto a pellets com a utilização de smartphone ou tablet, dentro e fora de casa, a partir de qualquer lugar. Para utilizar appFire ou Wifire, é necessário que esteja disponível uma ligação de dados.
Caso não esteja disponível uma ligação, é possível utilizar a App Edilkamin SMS, que necessita apenas de uma ligação telefónica. Adquira o módulo WiFi e descarregue já a aplicação (verifique na ficha técnica do produto adquirido, qual a aplicação que deve descarregar).

Με τισ εφαρμογεσ τησ edilkamin, μπορειτε να διαχειριστειτε τη θερμανση με pellet απο οπουδηποτε.

Οι εφαρμογές της Edilkamin σάς επιτρέπουν να διαχειρίζεστε όλες τις βασικές λειτουργίες ενός προϊόντος pellet με τη χρήση smartphone ή tablet από οπουδήποτε, εντός και εκτός σπιτιού. Για τη χρήση των εφαρμογών appFire ή Wifire, απαιτείται διαθέσιμη σύνδεση δεδομένων. Εάν δεν υπάρχει σύνδεση δεδομένων, μπορείτε να χρησιμοποιήσετε την εφαρμογή Edilkamin SMS, για την οποία χρειάζεται μόνο τηλεφωνική σύνδεση.
Αγοράστε τη μονάδα Wi-Fi και κατεβάστε την εφαρμογή σας αμέσως. (Ελέγξτε ποια εφαρμογή θα πρέπει να κατεβάσετε από το πληροφοριακό έντυπο του προϊόντος που έχετε αγοράσει).

The Edilkamin apps allow you to manage your pellet heating system wherever you are.

The Edilkamin applications allow for managing all the basic functions of a pellet-burning product using a smartphone or tablet. In order to use Wifire or Appfire , you need to have a data connection. If not available, you can use the sms edilkamin app and just a simple telephone line. Purchase the Wi-Fi module and immediately download your app. (check the application to be downloaded on the technical sheet of the purchased product).

WIFIRE

APPFIRE

EDILKAMIN SMS

Abran su mente
AL CALOR DOMÓTICO

ABRA A SUA MENTE AO CALOR DOMÓTICO
ΥΠΟΔΕΧΘΕΙΤΕ ΤΗ ΘΕΡΜΑΝΣΗ ΜΕ ΤΟ ΝΕΟ ΣΥΣΤΗΜΑ ΟΙΚΙΑΚΟΥ ΑΥΤΟΜΑΤΙΣΜΟΥ
OPEN YOUR MIND TO THE DOMOTIC HEAT.

NEW

El nuevo sistema que conecta la estufa de pellets con la red wi-fi de casa.
- fácil uso con control remoto, APP o asistente vocal
- calefacción perfecta y siempre bajo control
- centros de servicios cercanos, incluso de forma remota

O novo sistema que conecta o equipamento a pellets à rede Wi-Fi doméstica.
- uso fácil com radio comando, APP ou assistente de voz
- aquecimento perfeito e sempre sob controle
- Assistência Técnica próxima, remotamente

Το νέο σύστημα με το οποίο η σόμπα pellet συνδέεται με το δίκτυο wi-fi του σπιτιού.
- εύκολη χρήση με τηλεχειριστήριο, APP ή φωνητική εντολή
- τέλεια και πάντα ελεγχόμενη θέρμανση
- κέντρο υποστήριξης δίπλα σας ακόμα και από απόσταση

The new system connecting a pellet stove to your home wifi network.
- easy to use with a remote control, APP or voice attendant
- perfect always monitored heating
- nearby Assistance Centre, in remote mode as well

Mind Remote

El calor del mañana, hoy en sus manos.
O calor de amanhã, hoje nas suas mãos.
Η θέρμανση του αύριο, σήμερα στα χέρια σας.
The heat of tomorrow, today in your hands.

¡Mejora EL AIRE DE CASA TODO EL AÑO!

MELHOR AR AMBIENTE EM CASA, TODO O ANO!
ΒΕΛΤΙΩΣΤΕ ΤΟΝ ΑΕΡΑ ΤΟΥ ΣΠΙΤΙΟΥ ΟΛΟ ΤΟ ΧΡΟΝΟ!
MAKE AIR IN THE HOME HEALTY ALL YEAR ROUND

NEW airKare

¡Con Edilkamin, aire nuevo para toda la casa!
El innovador Sistema airKare realiza una acción combinada de ionizador y ozonizador que contribuye a mejorar la calidad del aire de casa:
- **El ozonizador** ayuda a reducir virus, bacterias, hongos, gérmenes, microbios y aleja a los pequeños insectos.
- **El ionizador** elimina las partículas en suspensión en el aire como polvo, polen y humo.

Calor en invierno, bienestar todo el año.
Con airKare, la estufa de pellets ya no será sólo una fuente de calefacción para el invierno, sino que, con sólo la alimentación eléctrica, podrá utilizarse durante todo el año para mejorar la calidad del aire en el interior de la casa.

Tecnología simple para todos.
El botón incorporado al nuevo mando a distancia permite activar airKare de manera sencilla e intuitiva.
El sistema está incluido, o puede ser opcional, en algunos modelos de estufas de pellets Edilkamin: si la estufa que ha elegido no está equipada con airKare, consulte si puede solicitarlo como opcional y hacerlo instalar por un técnico.

Com Edilkamin, ar renovado para toda a casa!
O inovador sistema airKare executa uma acção combinada de ionizador e ozonizador que contribui para melhorar a qualidade do ar doméstico:
- O ozonizador ajuda a reduzir vírus, bactérias, fungos, germes, micróbios e mantém pequenos insectos afastados.
- O ionizador elimina partículas em suspensão no ar, como poeira, pólen e fumo.

Calor no Inverno, bem-estar durante todo o ano.
Com o airKare, o equipamento a pellets não será mais apenas uma fonte de aquecimento no Inverno, mas, pode ser usado durante todo o ano para melhorar a qualidade do ar dentro da casa.

Tecnologia simples para todos.
O botão presente no novo radiocomando permite a activar o sistema airKare de forma fácil e intuitivo. O sistema está incluído, ou pode ser opcional, em alguns modelos de equipamentos a pellet Edilkamin: se o equipamento que escolheu não estiver equipado com airKare, verifique se pode solicitá-lo como opção e ser instalado por um técnico.

Με την Edilkamin φρέσκος αέρα για το σπίτι σου!
Το καινοτόμο σύστημα **airKare** εκτελεί διπλή λειτουργία ιονιστή και οζονοποιητή συμβάλλοντας στη βελτίωση της ποιότητας του αέρα του σπιτιού:
- ο ιονιστής καταπολεμά τα αιωρούμενα σωματίδια όπως σκόνη, γύρη και καπνός.
- ο οζονοποιητής βοηθά στη μείωση βοηθά στη μείωση των ιών, των βακτηριδίων, των μυκήτων, των μικροβίων και στην απομάκρυνση μικρών εντόμων.

Ζέστη το χειμώνα, ευεξία όλο το χρόνο.
Με το **airKare**, η σόμπα δεν θα είναι πια μόνο μία πηγή θέρμανσης για το χειμώνα, αλλά με τη μόνη χρήση μίας ηλεκτρικής τροφοδοσίας, μπορεί να χρησιμοποιηθεί όλο το χρόνο για τη βελτίωση του αέρα στο εσωτερικό του σπιτιού.

Απλή τεχνολογία για όλους.
Το **airKare** ενεργοποιείται απλά με το πάτημα του ανάλογου πλήκτρου στο τηλεχειριστήριο. Το σύστημα, είναι εγκατεστημένο ή προαιρετικό σε κάποια μοντέλα σομπών pellet της Edilkamin: αν η σόμπα που επέλεξες δε διαθέτει το airKare, μπορείς να το ζητήσεις σαν εξτρά και να το εγκαταστήσει κάποιος τεχνικός.

New fresh air in your home with Edilkamin !
This modern Airkare System performs a ionizer and ozonizer combined action, improving the air quality in the house:
***- the ozonizer** helps to reduce viruses, bacteria, moulds, fungi, germs, microbes and small insects;*
***- the ionizer** kills airborne droplets such as dust, pollen and smoke.*

Heat in the winter, wellness all year round.
*Your pellet stove will not be just a heating source for winter anymore with **airKare**. Connected to the mains, it will improve the air quality in the house all year round.*

Easy to use technology for everyone.
*The dedicated key on the new remote control will allow you to operate the **airKare** mode in an easy and intuitive way. **airKare** system will be included or offered as an optional on some Edilkamin pellet stove models: if not supplied, it will be available for purchase to have it fitted by an authorized Edilkamin technician.*

serie Celia
IN DOTAZIONE

serie Yana
OPTIONAL

serie Lena
OPTIONAL

AIR

Aire caliente

PARA CALENTAR UNO O VARIOS LOCALES MEDIANTE CANALIZACIONES

AR QUENTE PARA AQUECER UMA OU MAIS DIVISÕES ATRAVÉS DE CANALIZAÇÕES

ΖΕΣΤΟΣ ΑΕΡΑΣ ΓΙΑ ΤΗ ΘΕΡΜΑΝΣΗ ΕΝΟΣ Η ΠΕΡΙΣΣΟΤΕΡΩΝ ΧΩΡΩΝ ΜΕ ΑΕΡΑΓΩΓΟΥΣ

HOT AIR HEATING IN JUST ONE OR MORE DUCTED ROOMS

ESTUFAS_INSERTABLES_CHIMENEAS

SALAMANDRAS_INSERÍVEIS_RECUPERADORES

ΣΟΜΠΕΣ_ ΚΑΣΕΤΕΣ _ ΕΣΤΙΕΣ

STOVES_INSERTS_FIREPLACES

ÍNDICE/ *ÍNDICE* / ΠΕΡΙΕΧΟΜΕΝΑ / *INDEX* **P. 159**

Slide*

4,9 kW_130 m³_46x49xh99,5/101

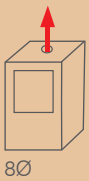

Slide2 7

6,9 kW_180 m³_46x49xh99,5/101

ESTUFAS DE PELLET
SALAMANDRAS A PELLETS
ΣΟΜΠΕΣ PELLET
PELLET STOVES

_Hogar de fundición
_*Câmara de combustão em fundição*
_Εστία από μαντέμι
_*Cast iron combustion chamber*

_Tapa corredera para la carga del pellet
_*Topo superior deslizante para carregamento de pellets*
_Συρόμενο καπάκι για τη φόρτωση pellet
_*Sliding top for feeding pellet*

Energy
A++
A+
A
B
C
D
E
F
G

Acero negro
Aço negro
Ατσάλι μαύρο
Black steel

Piedra natural
Pedra natural
Φυσική πέτρα
Soapstone

* Fin de existencias
Fim do stock
Μέχρι εξάντλησης των αποθεμάτων
While stocks last

Piedra natural
Pedra natural
Φυσική πέτρα
Soapstone

Mya Eco

6,3 kW_165 m³_58x56xh96 cm

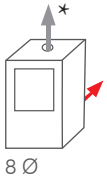

* opcional
opcional
προαιρετικά
optional

ESTUFAS DE PELLET
SALAMANDRAS A PELLETS
ΣΟΜΠΕΣ PELLET
PELLET STOVES

_Hogar de fundición
_*Câmara de combustão em fundição*
_εστία από μαντέμι
_*Cast iron combustion chamber*

Energy
A++
A+
A
B
C
D
E
F
G

Cristal blanco
Vidro branco
Λευκό γυαλί
White glass

Cristal negro
Vidro negro
Μαύρο γυαλί
Black glass

Cristal negro
Vidro negro
Μαύρο γυαλί
Black glass

New

Yana

6,9 kW_180 m³_52x53x102h

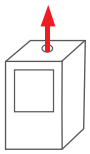

ESTUFAS DE PELLET
SALAMANDRAS A PELLETS
ΣΟΜΠΕΣ PELLET
PELLET STOVES

New

Yana Plus

9,2 kW_240 m³_52x53x102h

ESTUFAS DE PELLET CANALIZABLE
SALAMANDRAS A PELLETS CANALIZÁVEL
ΣΟΜΠΕΣ PELLET ΜΕ ΔΥΝΑΤΟΤΗΤΑ ΑΕΡΑΓΩΓΩΝ
DUCTABLE PELLET STOVE

_Hogar de fundición
_*Câmara de combustão em fundição*
_Εστία από μαντέμι
_*Cast iron combustion chamber*

_Wi-Fi integrado
_*Wi-Fi incorporado*
_Ενσωματωμένο Wi-Fi
_*Built-in WIFI*

OPTIONAL

_Tapa corredera para la carga del pellet
_*Topo superior deslizante para carregamento de pellets*
_Συρόμενο καπάκι για τη φόρτωση pellet
_*Sliding top for feeding pellet*

Yana Plus
CANALIZABLE_*CANALIZÁVEL*
ΑΕΡΑΓΩΓΟΙ ΖΕΣΤΟΥ ΑΕΡΑ_*DUCTABLE*

Energy
A++
A+
A
B
C
D
E
F
G

_Ventiladores gestionables por separado (con Mando a distancia)
_*Ventiladores com gestão em separado (com Radiocomando)*
_*βεντιλατέρ με ανεξάρτητη ρύθμιση λειτουργίας (Με Τηλεχειριστήριο)*
_*Separately-manageable fans (with remot control)*

Cerámica blanco mate/ *Cerâmica branco opaco/*
Κεραμικό μαύρο/ *Opaque ceramic white*

Cerámica negra/ *Cerâmica negra*
Κεραμικό μαύρο/*Black ceramic*

Piedra natural / *Pedra natural*
Φυσική πέτρα/*Soapstone*

Cerámica blanco mate
Cerâmica branco opaco
Κεραμικό μαύρο
Opaque ceramic white

Cerámica negra_*Cerâmica negra*
Κεραμικό μαύρο_*Black ceramic*

Energy
A++
A+
A
B
C
D
E
F
G

Cerámica burdeos
Cerâmica bordeaux
Κεραμικό μπορντό
Bordeaux ceramic

Cerámica negra
Cerâmica negra
Κεραμικό μαύρο
Black ceramic

Cerámica blanco mate
Cerâmica branco opaco
Κεραμικό μαύρο
Opaque ceramic white

Nara2

6,9 kW_180 m³_46x49xh99 cm

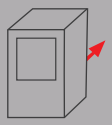

8Ø

ESTUFAS DE PELLET
SALAMANDRAS A PELLETS
ΣΟΜΠΕΣ PELLET
PELLET STOVES

_Hogar de fundición
_*Câmara de combustão em fundição*
_Εστία από μαντέμι
_*Cast iron combustion chamber*

Nara2 Plus

9,2 kW_240 m³_46x49xh99 cm

ESTUFAS DE PELLET CANALIZABLE
SALAMANDRAS A PELLETS CANALIZÁVEL
ΣΟΜΠΕΣ PELLET ΜΕ ΔΥΝΑΤΟΤΗΤΑ ΑΕΡΑΓΩΓΩΝ
DUCTABLE PELLET STOVE

_Ventiladores gestionables por separado (con Mando a distancia)
_*Ventiladores com gestão em separado (com Radiocomando)*
_*βεντιλατέρ με ανεξάρτητη ρύθμιση λειτουργίας (Με Τηλεχειριστήριο)*
_*Separately-manageable fans (with remot control)*

Cerámica burdeos
Cerâmica bordeaux
Κεραμικό μπορντό
Bordeaux ceramic

Nara2 Plus
CANALIZABLE_*CANALIZÁVEL*
ΑΕΡΑΓΩΓΟΙ ΖΕΣΤΟΥ ΑΕΡΑ_*DUCTABLE*

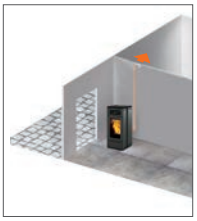

Lille 8

8,1 kW_210 m³_64x58xh80 cm

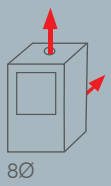

ESTUFAS DE PELLET
SALAMANDRAS A PELLETS
ΣΟΜΠΕΣ PELLET
PELLET STOVES

_Estructura y hogar de fundición.
_Posibilidad de eliminar los pies

_Estrutura e câmara de combustão em fundição
_Possível montar sem os pés

_Κατασκευή και εστία εξολοκλήρου από μαντέμι
_Δυνατότητα αφαίρεσης των ποδιών

_ Structure and combustion chamber entirely in cast iron
_ Option to remove feet

Energy
A++
A+
A
B
C
D
E
F
G

Fundición negra abocardada
Ferro fundido negro
Μαντέμι σφυρήλατο μαύρο
Embossed black cast iron

Klik

8,3 kW_215 m³_47x49,5xh100 cm

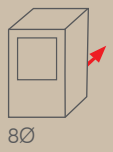

ESTUFAS DE PELLET
SALAMANDRAS A PELLETS
ΣΟΜΠΕΣ PELLET
PELLET STOVES

_Estructura y hogar de fundición
_*Estrutura e câmara de combustão em fundição*
_*Κατασκευή και εστία από μαντέμι*
_*Cast iron structure and combustion chamber*

2 pomos:
_encendido/apagado; potencias
_Temporizador de encendido.
2 advertencias luminosas:
_ carga pellet;
_ limpieza del crisol

2 seletores:
_*Acender/Apagar, potência*
_*Temporizador para acendimento.*
2 indicadores luminosos:
_*reserva pellet;*
_*limpeza do queimador*

2 χειριστήρια:
_άναμμα/σβήσιμο, ρύθμιση ισχύος
_προγραμματισμός ανάμματος
2 προειδοποιητικές λυχνίες:
_λυχνία αποθέματος pellet
_λυχνία καθαρισμού καυστήρα

2 knobs:
_*switching ON/OFF; power rates*
_*programmable delayed switching ON*
2 warning lights:
_*pellet reserve indicator*
_*burning pot cleaning.*

Energy
A++
A+
A
B
C
D
E
F
G

Acero, cerámica blanco mate
Aço, cerâmica branco mate
Ατσάλι, Κεραμικό λευκό ματ
Steel, opaque white ceramic

Acero, cerámica gris oscuro
Aço, cerâmica cinza escuro
Ατσάλι, Κεραμικό γκρι σκούρο
Steel, dark grey ceramic

Acero, cerámica blanco mate
Aço, cerâmica branco mate
Ατσάλι, Κεραμικό λευκό ματ
Steel, opaque white ceramic

Bieber
ebook
ooyeshark
ostalgia

Klik

Acero, cerámica gris oscuro
Aço, cerâmica cinza escuro
Ατσάλι, Κεραμικό γκρι σκούρο
Steel, dark grey ceramic

Evia2

7,9 kW_205 m³_56x57xh113 cm

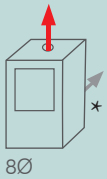

*opcional
opcional
προαιρετικά
optional

ESTUFAS DE PELLET
SALAMANDRAS A PELLETS
ΣΟΜΠΕΣ PELLET
PELLET STOVES

_Hogar de fundición
_*Câmara de combustão em fundição*
_**Εστία από μαντέμι**
_*Cast iron combustion chamber*

_Doble puerta
_*Porta dupla*
_***Διπλή πόρτα***
_*Double door*

Acero blanco mate
Aço branco mate
Ατσάλι λευκό ματ
Opaque white steel

Acero bronce
Aço bronze
Ατσάλι μπρονζέ
Bronze steel

Acero negro
Aço negro
Ατσάλι μαύρο
Black steel

Energy
A++
A+
A
B
C
D
E
F
G

Acero blanco mate
Aço branco mate
Ατσάλι λευκό ματ
Opaque white steel

Evia2

Acero bronce
Aço bronze
Ατσάλι μπρονζέ
Bronze steel

Acero_*Aço*_Ατσάλι_*Steel*

Cerámica burdeos
Cerâmica bordeaux
Κεραμικό μπορντό
Bordeaux ceramic

Acero_*Aço*_Ατσάλι_*Steel*

Cerámica blanca crema
Cerâmica branca nata
Κεραμικό λευκό κρέμα
Cream white ceramic

Cerámica burdeos
Cerâmica bordeaux
Κεραμικό μπορντό
Bordeaux ceramic

Cerámica gris
Cerâmica cinzenta
Κεραμικό γκρι
Grey ceramic

Aris Up2

8,2 kW_215 m³_53x55xh97 cm

ESTUFAS DE PELLET
SALAMANDRAS A PELLETS
ΣΟΜΠΕΣ PELLET
PELLET STOVES

_Hogar de fundición
_*Câmara de combustão em fundição*
_εστία από μαντέμι
_*Cast iron combustion chamber*

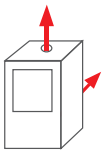

8Ø

Aris Up Plus

8 kW_210 m³_53x55xh97 cm

ESTUFAS DE PELLET CANALIZABLE
SALAMANDRAS A PELLETS CANALIZÁVEL
ΣΟΜΠΕΣ PELLET ΜΕ ΑΕΡΑΓΩΓΟΥΣ
DUCTABLE PELLET STOVE

_Ventiladores gestionables por separado (con Mando a distancia)
_*Ventiladores com gestão em separado (com Radiocomando)*
_*βεντιλατέρ με ανεξάρτητη ρύθμιση λειτουργίας (Με Τηλεχειριστήριο)*
_*Separately-manageable fans (with remot control)*

Piedra natural
Pedra natural
Φυσική πέτρα
Soapstone

Aris Up Plus
CANALIZABLE_*CANALIZÁVEL*
ΑΕΡΑΓΩΓΟΙ ΖΕΣΤΟΥ ΑΕΡΑ_*DUCTABLE*

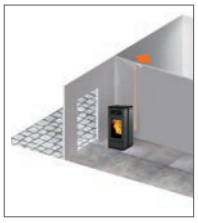

Aris Up2
Aris Up Plus

Cerámica blanca crema
Cerâmica branca nata
Κεραμικό λευκό κρέμα
Cream white ceramic

Cerámica burdeos
Cerâmica bordeaux
Κεραμικό μπορντό
Bordeaux ceramic

Cerámica burdeos
Cerâmica bordeaux
Κεραμικό μπορντό
Bordeaux ceramic

New

Lena

7,9 kW_205 m³_50x49x100h

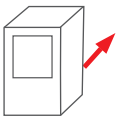

8 Ø

ESTUFAS DE PELLET
SALAMANDRAS A PELLETS
ΣΟΜΠΕΣ PELLET
PELLET STOVES

New

Lena Plus

9,2 kW_240 m³_50x49x100h

ESTUFAS DE PELLET CANALIZABLE
SALAMANDRAS A PELLETS CANALIZÁVEL
ΣΟΜΠΕΣ PELLET ΜΕ ΔΥΝΑΤΟΤΗΤΑ ΑΕΡΑΓΩΓΩΝ
DUCTABLE PELLET STOVE

_Hogar de fundición
_*Câmara de combustão em fundição*
_Εστία από μαντέμι
_*Cast iron combustion chamber*

_Wi-Fi integrado
_*Wi-Fi incorporado*
_Ενσωματωμένο Wi-Fi
_*Built-in WIFI*

OPTIONAL

Lena Plus
CANALIZABLE_*CANALIZÁVEL*
ΑΕΡΑΓΩΓΟΙ ΖΕΣΤΟΥ ΑΕΡΑ_*DUCTABLE*

Energy
A++
A+
A
B
C
D
E
F
G

_Ventiladores gestionables por separado (con Mando a distancia)
_*Ventiladores com gestão em separado (com Radiocomando)*
_*βεντιλατέρ με ανεξάρτητη ρύθμιση λειτουργίας (Με Τηλεχειριστήριο)*
_*Separately-manageable fans (with remot control)*

Acero negro / *Aço negro*
Ατσάλι μαύρο / Black steel

Piedra natural
Pedra natural
Φυσική πέτρα
Soapstone

New Lena
Lena Plus

Cerámica blanco mate
Cerâmica branco mate
Κεραμικό λευκό ματ
Ceramic matt white

Acero_*Aço*_Ατσάλι_*Steel:*

Cerámica blanco mate / *Cerâmica branco mate*
Κεραμικό λευκό ματ / *Ceramic matt white*

Piedra natural / *Pedra natural*
Φυσική πέτρα / *Soapstone*

Cristal negro
Vidro negro
Γυαλί μαύρο
Black glass

CANALIZABLE_*CANALIZÁVEL*
ΑΕΡΑΓΩΓΟΙ ΖΕΣΤΟΥ ΑΕΡΑ_*DUCTABLE*

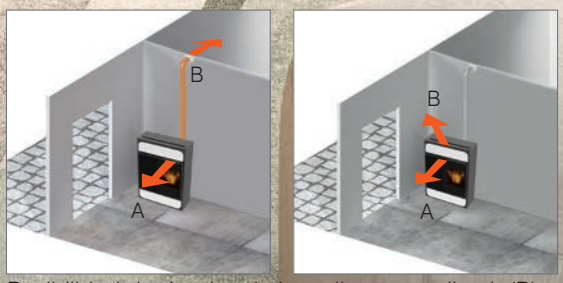

Posibilidad de desviar el aire caliente canalizado(B)
Possibilidade de desviar o ar quente canalizado (B)
Δυνατότητα εκτροπής της παροχής θερμού αέρα (B)
Choice to divert ducted hot air (B)

Bild

9,1 kW_235 m³_80x30xh110 cm

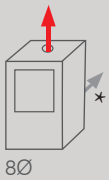

* opcional
opcional
προαιρετικά
optional

ESTUFAS DE PELLET
SALAMANDRAS A PELLETS
ΣΟΜΠΕΣ PELLET
PELLET STOVES

_Hogar de fundición
_*Câmara de combustão em fundição*
_Εστία από μαντέμι
_*Cast iron combustion chamber*

Cerámica blanco mate
Cerâmica branco mate
Κεραμικό λευκό ματ
Ceramic matt white

_Ventiladores gestionables por separado (con Mando a distancia)
_*Ventiladores com gestão em separado (com Radiocomando)*
_*βεντιλατέρ με ανεξάρτητη ρύθμιση λειτουργίας (Με Τηλεχειριστήριο)*
_*Separately-manageable fans (with remot control)*

Cristal negro
Vidro negro
Γυαλί μαύρο
Black glass

Piedra natural
Pedra natural
Φυσική πέτρα
Soapstone

Cerámica blanco mate
Cerâmica branco mate
Κεραμικό λευκό ματ
Ceramic matt white

Cerámica negro mate
Cerâmica negro mate
Κεραμικό μαύρο ματ
Opaque black ceramic

Energy
A++
A+
A
B
C
D
E
F
G

Cherie Up

11,2 kW_290 m³_62x57xh115 cm

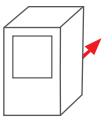

8Ø

ESTUFAS DE PELLET CANALIZABLE
SALAMANDRAS A PELLETS CANALIZÁVEL
ΣΟΜΠΕΣ PELLET ΜΕ ΔΥΝΑΤΟΤΗΤΑ ΑΕΡΑΓΩΓΩΝ
DUCTABLE PELLET STOVE

_Estructura y hogar de fundición.
_*Estrutura e câmara de combustão em fundição*
_Κατασκευή και εστία από μαντέμι
_*Cast iron structure and combustion chamber*

_Ventiladores gestionables por separado
(con Mando a distancia)
_*Ventiladores com gestão em separado*
(com Radiocomando)
_*βεντιλατέρ με ανεξάρτητη ρύθμιση λειτουργίας*
(Με Τηλεχειριστήριο)
_*Separately-manageable fans*
(with remot control)

CANALIZABLE_*CANALIZÁVEL*
ΑΕΡΑΓΩΓΟΙ ΖΕΣΤΟΥ ΑΕΡΑ_*DUCTABLE*

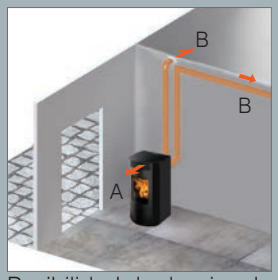

Posibilidad de desviar el aire caliente canalizado(B)
Possibilidade de desviar o ar quente canalizado (B)
Δυνατότητα εκτροπής της παροχής θερμού αέρα (B)
Choice to divert ducted hot air (B)

Energy
A++
A+
A
B
C
D
E
F
G

Cristal blanco
Vidro branco
Γυαλί λευκό
White glass

Cristal negro
Vidro negro
Γυαλί μαύρο
Black glass

Cerámica blanca crema_*Cerâmica branca nata*
Κεραμικό λευκό κρέμα_*Cream white ceramic*

Cerámica blanca crema
Cerâmica branca nata
Κεραμικό λευκό κρέμα
Cream white ceramic

Cerámica burdeos
Cerâmica bordeaux
Κεραμικό μπορντό
Bordeaux ceramic

Cerámica sal y pimienta
Cerâmica sal e pimenta
Κεραμικό λευκό “spicy”
Salt and pepper ceramic

Cerámica gris oscuro
Cerâmica cinza escuro
Κεραμικό γκρι σκούρο
Dark grey ceramic

Cherie Up

Piedra natural
Pedra natural
Φυσική πέτρα
Soapstone

Acero blanco mate
Aço branco mate
Ατσάλι λευκό ματ
Opaque white steel

* Acero burdeos
Aço bordeaux
Ατσάλι μπορντό
Bordeaux steel

Acero bronce
Aço bronze
Ατσάλι μπρονζέ
Bronze steel

Acero gris oscuro
Aço cinza escuro
Ατσάλι γκρι σκούρο
Dark grey steel

* Fin de existencias
Fim do stock
Μέχρι εξάντλησης των αποθεμάτων
While stocks last

Acero bronce
Aço bronze
Ατσάλι μπρονζέ
Bronze steel

Acero_*Aço*_Ατσάλι_*Steel*

Cerámica gris
Cerâmica cinzenta
Κεραμικό γκρι
Grey ceramic

Acero_*Aço*_Ατσάλι_*Steel*

Cerámica blanca crema
Cerâmica branca nata
Κεραμικό λευκό κρέμα
Cream white ceramic

Cerámica burdeos
Cerâmica bordeaux
Κεραμικό μπορντό
Bordeaux ceramic

Cerámica gris
Cerâmica cinzenta
Κεραμικό γκρι
Grey ceramic

* Fin de existencias
Fim do stock
Μέχρι εξάντλησης των αποθεμάτων
While stocks last

Sally*

12 kW_315 m³_57x62xh111 cm

ESTUFAS DE PELLET
SALAMANDRAS A PELLETS
ΣΟΜΠΕΣ PELLET
PELLET STOVES

_Hogar de fundición, acero
_*Câmara de combustão em fundição, aço*
_Εστία από μαντέμι και ατσάλι
_*Cast iron and steel combustion chamber*

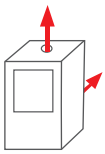

Sally Plus*

12 kW_315 m³_57x62xh111 cm

ESTUFAS DE PELLET CANALIZABLE
SALAMANDRAS A PELLETS CANALIZÁVEL
ΣΟΜΠΕΣ PELLET ΜΕ ΔΥΝΑΤΟΤΗΤΑ ΑΕΡΑΓΩΓΩΝ
DUCTABLE PELLET STOVE

Cerámica blanca crema
Cerâmica branca nata
Κεραμικό λευκό κρέμα
Cream white ceramic

Cerámica blanca crema
Cerâmica branca nata
Κεραμικό λευκό κρέμα
Cream white ceramic

Cerámica pergamino
Cerâmica pergaminho
Κεραμικό περγαμηνή
Parchment ceramic

Cerámica burdeos
Cerâmica bordeaux
Κεραμικό μπορντό
Bordeaux ceramic

CANALIZABLE_*CANALIZÁVEL*
ΑΕΡΑΓΩΓΟΙ ΖΕΣΤΟΥ ΑΕΡΑ_*DUCTABLE*

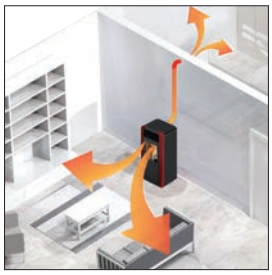

Sally plus

Myrna Q
Myrna Q Plus
Cerâmica cipria
Cerâmica cipria
Κεραμικό λευκό πούδρα
Powder ceramic

sistema LEONARDO Patented · Fire control · 30'+ · RELAX · THE MIND · airKare · R

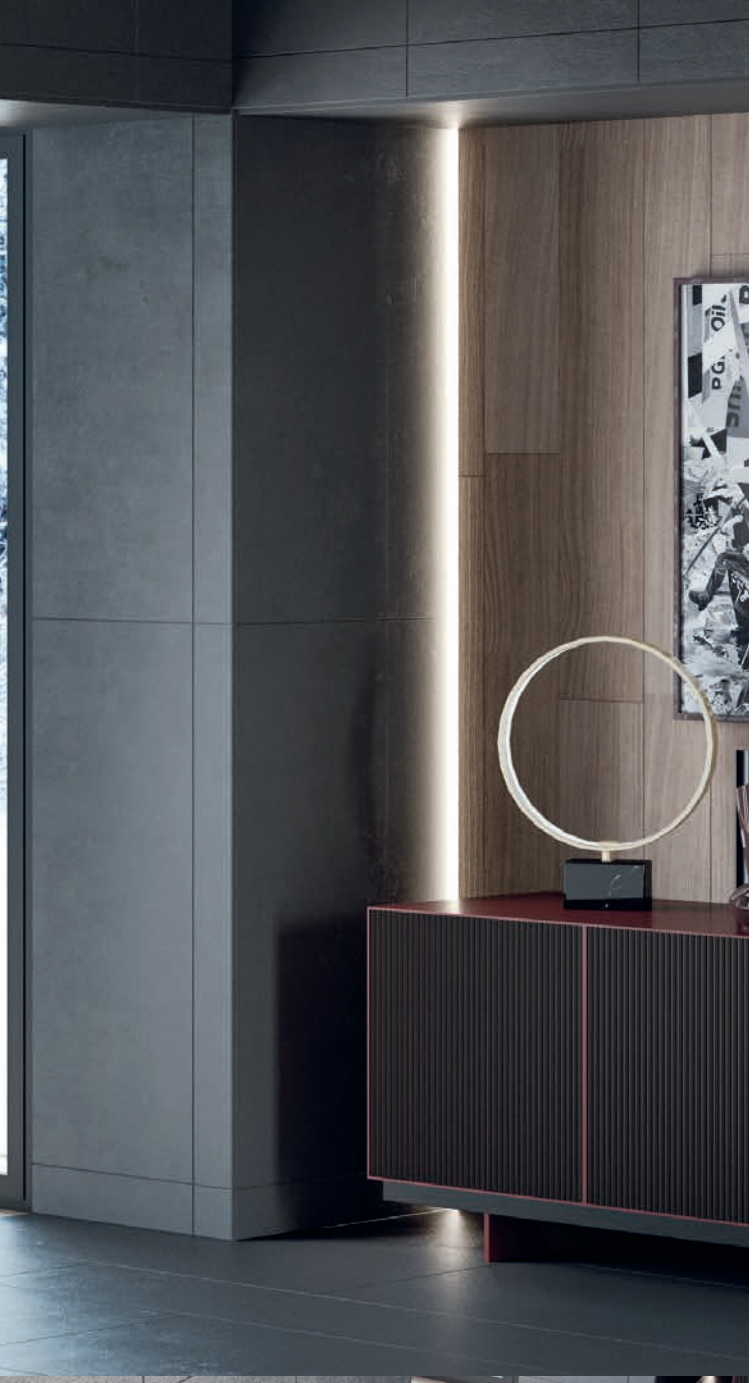

New Myrna
Myrna Q

10 kW_260 m³_54,5x55x112h

ESTUFAS DE PELLET
SALAMANDRAS A PELLETS
ΣΟΜΠΕΣ PELLET
PELLET STOVES

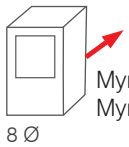

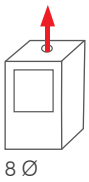

New Myrna Plus
Myrna Q Plus

12,3 kW_320 m³_54,5x55x112h

ESTUFAS DE PELLET CANALIZABLE
SALAMANDRAS A PELLETS CANALIZÁVEL
ΣΟΜΠΕΣ PELLET ΜΕ ΔΥΝΑΤΟΤΗΤΑ ΑΕΡΑΓΩΓΩΝ
DUCTABLE PELLET STOVE

_Hogar de fundición
_*Câmara de combustão em fundição*
_Εστία από μαντέμι
_*Cast iron combustion chamber*

_Wi-Fi integrado
_*Wi-Fi incorporado*
_Ενσωματωμένο Wi-Fi
_*Built-in WIFI*

Cerámica blanco opaco / *Cerâmica branco mate*
κεραμικό λευκό ματ/ *Ceramic matt white*

Cerámica cipria / *Cerâmica cipria*
κεραμικό λευκό πούδρα / *Powder ceramic*

Cerámica gris claro/ *Cerâmica cinza claro*
κεραμικό γκρι ανοιχτό ματ / *Light grey ceramic*

Myrna
Myrna Plus
Cerámica blanco opaco
Cerâmica branco mate
κεραμικό λευκό ματ
Ceramic matt white

Myrna Plus, Myrna Q Plus
CANALIZABLE_*CANALIZÁVEL*
ΑΕΡΑΓΩΓΟΙ ΖΕΣΤΟΥ ΑΕΡΑ_*DUCTABLE*

_Ventiladores gestionables por separado
(con Mando a distancia)
_*Ventiladores com gestão em separado*
(com Radiocomando)
_βεντιλατέρ με ανεξάρτητη ρύθμιση λειτουργίας
(Με Τηλεχειριστήριο)
_*Separately-manageable fans (with remot control)*

Blade

12,1 kW_315 m³_90x34,5xh113 cm

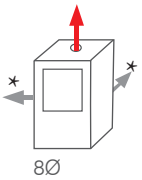

* opcional
opcional
προαιρετικά
optional

ESTUFAS DE PELLET, profundidad reducida (cm 34,5)
SALAMANDRAS A PELLETS, profundidade reduzida (cm 34,5)
ΣΟΜΠΕΣ PELLET, Βάθος (cm 34,5)
PELLET STOVES, 34,5 cm deep space-saving stove

_Hogar de fundición
_*Câmara de combustão em fundição*
_Εστία από μαντέμι
_*Cast iron combustion chamber*

_Ventiladores gestionables por separado
(con Mando a distancia)
_*Ventiladores com gestão em separado*
(com Radiocomando)
_*βεντιλατέρ με ανεξάρτητη ρύθμιση λειτουργίας*
(Με Τηλεχειριστήριο)
_*Separately-manageable fans*
(with remot control)

CANALIZABLE_*CANALIZÁVEL*
ΑΕΡΑΓΩΓΟΙ ΖΕΣΤΟΥ ΑΕΡΑ_*DUCTABLE*

Energy
A++
A+
A
B
C
D
E
F
G

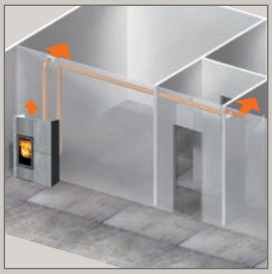

Kit 2° ventilador opcional
Com 2° ventilador opcional
Με τρίτο προαιρετικό ανεμιστήρα
With 2nd fan kit optional

Piedra natural
Pedra natural
Φυσική πέτρα
Soapstone

Acero blanco mate
Aço branco mate
Ατσάλι λευκό ματ
Opaque white steel

Acero blanco mate
Aço branco mate
Ατσάλι λευκό ματ
Opaque white steel

Acero bronce
Aço bronze
Ατσάλι μπρονζέ
Bronze steel

Acero burdeos
Aço bordeaux
Ατσάλι μπορντό
Bordeaux steel

Acero negro
Aço negro
Ατσάλι μαύρο
Black steel

Blade

Piedra natural
Pedra natural
Φυσική πέτρα
Soapstone

Kira

14,3 kW_375 m³_65x63xh123,5 cm

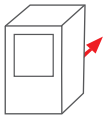

8Ø

ESTUFAS DE PELLET CANALIZABLE
SALAMANDRAS A PELLETS CANALIZÁVEL
ΣΟΜΠΕΣ PELLET ΜΕ ΔΥΝΑΤΟΤΗΤΑ ΑΕΡΑΓΩΓΩΝ
DUCTABLE PELLET STOVE

_Hogar de fundición
_*Câmara de combustão em fundição*
_Εστία από μαντέμι
_*Cast iron combustion chamber*

_Ventiladores gestionables por separado
(con Mando a distancia)
_*Ventiladores com gestão em separado*
(com Radiocomando)
_βεντιλατέρ με ανεξάρτητη ρύθμιση λειτουργίας
(Με Τηλεχειριστήριο)
_*Separately-manageable fans*
(with remot control)

También está disponible en la versión
Também está disponível na versão
Είναι επίσης διαθέσιμο στην έκδοση
Is also available in the EKleaner version

EKleaner
Patented

CANALIZABLE_*CANALIZÁVEL*
ΑΕΡΑΓΩΓΟΙ ΖΕΣΤΟΥ ΑΕΡΑ_*DUCTABLE*

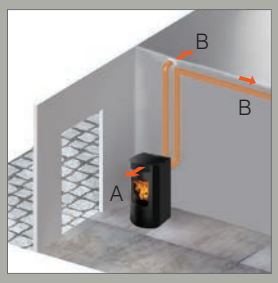

Posibilidad de desviar el aire caliente canalizado(B)
Possibilidade de desviar o ar quente canalizado (B)
Δυνατότητα εκτροπής της παροχής θερμού αέρα (B)
Choice to divert ducted hot air (B)

Energy
A++
A+
A
B
C
D
E
F
G

Cerámica blanca crema
Cerâmica branca nata
Κεραμικό λευκό κρέμα
Cream white ceramic

Cerámica blanca crema
Cerâmica branca nata
Κεραμικό λευκό κρέμα
Cream white ceramic

Cerámica pergamino
Cerâmica pergaminho
Κεραμικό περγαμηνή
Parchment ceramic

Cerámica burdeos
Cerâmica bordeaux
Κεραμικό μπορντό
Bordeaux ceramic

Piedra natural
Pedra natural
Φυσική πέτρα
Soapstone

Cerámica blanco mate
Cerâmica branca opaca
Κεραμικό λευκό ματ
Opaque white ceramic

Cerámica gris oscuro
Cerâmica cinza escuro
Κεραμικό γκρι σκούρο
Ceramic dark grey

Piedra natural
Pedra natural
Φυσική πέτρα
Soapstone

Vyda

14,3 kW_375 m³_62,5x61,5xh121,5 cm

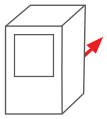

ESTUFAS DE PELLET CANALIZABLE
SALAMANDRAS A PELLETS CANALIZÁVEL
ΣΟΜΠΕΣ PELLET ΜΕ ΔΥΝΑΤΟΤΗΤΑ ΑΕΡΑΓΩΓΩΝ
DUCTABLE PELLET STOVE

_Hogar de fundición
_*Câmara de combustão em fundição*
_Εστία από μαντέμι
_*Cast iron combustion chamber*

_Ventiladores gestionables por separado
(con Mando a distancia)
_*Ventiladores com gestão em separado*
(com Radiocomando)
_βεντιλατέρ με ανεξάρτητη ρύθμιση λειτουργίας
(Με Τηλεχειριστήριο)
_*Separately-manageable fans*
(with remot control)

También está disponible en la versión
Também está disponível na versão
Είναι επίσης διαθέσιμο στην έκδοση
Is also available in the EKleaner version

EKleaner Patented

CANALIZABLE_*CANALIZÁVEL*
ΑΕΡΑΓΩΓΟΙ ΖΕΣΤΟΥ ΑΕΡΑ_*DUCTABLE*

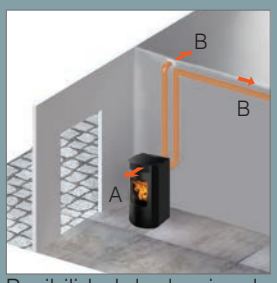

Posibilidad de desviar el aire caliente canalizado(B)
Possibilidade de desviar o ar quente canalizado (B)
Δυνατότητα εκτροπής της παροχής θερμού αέρα (B)
Choice to divert ducted hot air (B)

LAS ESTUFAS DE PELLET ESTANCAS
AS SALAMANDRAS A PELLETS ESTANQUES
ΑΕΡΟΣΤΕΓΕΊΣ ΣΌΜΠΕΣ PELLET
AIR TIGHT PELLET STOVES

Estufas totalmente herméticas que toman el aire del exterior de la vivienda.
• Ideales para casas pasivas, pero adecuadas para cualquier vivienda.
• Instalables también en dormitorios (norma UNI10683, Para la instalación y para todo aquello no expresamente indicado en el manual, observar las normas locales.).

Salamandras completamente herméticas que aspiram o ar do exterior da casa
• Ideais para as casas passivas, mas adequadas a qualquer habitação.
• Instaláveis também em quartos (norma UNI10683, Para a instalação e para tudo aquilo que não é expressamente indicado no manual, observar as normas locais em vigor).

Σόμπες με απολύτως ερμητικό κλείσιμο που λαμβάνουν αέρα από το εξωτερικό της κατοικίας.
• Ιδανικές για σπίτια μηδενικής ενεργειακής κατανάλωσης, κατάλληλες για κάθε τύπο κατοικίας.
• Δυνατότητα εγκατάστασης ακόμη και σε κρεβατοκάμαρες (κανονισμός UNI10683, Για την εγκατάσταση στοιχείων που δεν αναφέρονται ρητά στο εγχειρίδιο, τηρείτε τους ισχύοντες τοπικούς κανονισμούς).

Completely sealed stoves which take air from outside the house/ apartment.
• Perfect for passive houses, but suitable for every type of house/ apartment.
• They can also be installed in bedrooms (UNI 10683 standard, For the installation, and for anything not specifically indicated in the manual, observe local regulations).

Las estufas de pellet con salida coaxial superior (Air Tight C)
As salamandras a pellets com saída coaxial superior (Air Tight C)
Σόμπες pellet με ομοαξονική έξοδο καπνού στο πάνω μέρος (Air Tight C)
Pellet stoves with top coaxial outlet (Air Tight C)

La principal ventaja de la salida coaxial es que para la instalación es suficiente realizar un solo orificio que incluye salida humos y entrada aire de combustión, limitando las obras de albañilería.
Además, el aire de combustión se precalienta con los humos de salida, aumentando la eficiencia de la estufa.

A principal vantagem da saída coaxial é que, em fase de instalação, basta realizar um só furo que inclui a saída de fumos e entrada do ar de combustão, limitando os trabalhos de alvenaria. Além disso, o ar de combustão é preaquecido pelos fumos em saída, aumentando a eficiência da salamandra.

Το βασικό πλεονέκτημα της ομοαξονικής εξόδου καπνού είναι ότι στο στάδιο της εγκατάστασης, αρκεί η διάνοιξη μίας μόνο οπής, η οποία περιλαμβάνει τόσο την έξοδο καπνού όσο και την είσοδο αέρα καύσης, περιορίζοντας τις εργασίες στην τοιχοποιία.
Επιπλέον, ο αέρας καύσης προθερμαίνεται από τον εξερχόμενο καπνό, επομένως αυξάνεται η απόδοση της σόμπας.

Coaxial outlet main advantage is that just one hole , to fit both smoke outlet and combustion air inlet, is needed on installation, thus reducing the building works amount. in this way, combustion air is also pre.-heated by the outgoing smokes as well, increasing stove efficiency.

INSTALACIÓN CON TUBO COAXIAL_*INSTALAÇÃO COM TUBO COAXIAL*
ΕΓΚΑΤΑΣΤΑΣΗ ΜΕ ΟΜΟΑΞΟΝΙΚΟ ΑΓΩΓΟ_*COAXIAL PIPE INSTALLATION*

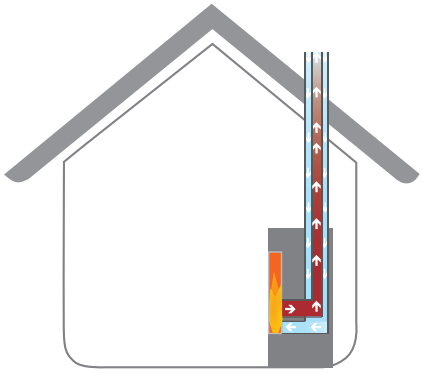

Ejemplo de instalación con salida de humos y toma de aire exterior coaxiales.
Exemplo de instalação com saída de fumos e tomada de ar exterior coaxiais.
Παράδειγμα εγκατάστασης με ομοαξονική διάταξη εξόδου καπνού και παροχή εξωτερικού αέρα.
Installation example with coaxial smoke outlet and external air inlet.

Mya Air Tight
Mya Air Tight C

6,3 kW_165 m³_58x56xh96 cm

ESTUFAS DE PELLET ESTANCAS
SALAMANDRAS A PELLETS ESTANQUE
ΣΤΕΓΑΝΕΣ ΣΟΜΠΕΣ
AIR TIGHT PELLET STOVES

_Hogar de fundición
_*Câmara de combustão em fundição*
_εστία από μαντέμι
_*Cast iron combustion chamber*

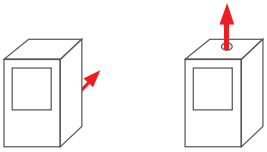

8 Ø
Mya Air Tight

8/13 Ø
Mya Air Tight C

Cristal blanco
Vidro branco
Λευκό γυαλί
White glass

Acero, Cristal gris
Aço, Vidro cinzento
Ατσάλι γκρι
Steel and dark grey glass

Cristal blanco
Vidro branco
Λευκό γυαλί
White glass

Cristal negro
Vidro negro
Μαύρο γυαλί
Black glass

Energy
A++
A+
A
B
C
D
E
F
G

New Celia Air Tight

7,2 kW_190 m³_54x57x111h cm

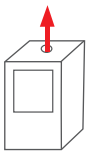

ESTUFAS DE PELLET ESTANCAS
SALAMANDRAS A PELLETS ESTANQUE
ΣΤΕΓΑΝΗ ΣΟΜΠΑ
AIR TIGHT PELLET STOVES

New Celia Air Tight Plus

9,6 kW_250 m³_54x57x111h cm

ESTUFAS DE PELLET ESTANCAS Y CANALIZABLE
SALAMANDRAS A PELLETS ESTANQUE E CANALIZÁVEL
ΣΟΜΠΕΣ PELLET ΜΕ ΔΥΝΑΤΟΤΗΤΑ ΑΕΡΑΓΩΓΩΝ
AIR TIGHT PELLET STOVE AND DUCTABLE

_Tapa corredera para la carga del pellet
_*Tampa de carga de pellet de correr*
_Συρόμενο καπάκι για τη φόρτωση pellet
_*Sliding top for feeding pellet*

_Hogar de fundición
_*Câmara de combustão em fundição*
_Εστία από μαντέμι
_*Cast iron combustion chamber*

_Doble puerta
_*Porta dupla*
_*Διπλή πόρτα*
_*Double door*

_Wi-Fi integrado
_*Wi-Fi incorporado*
_Ενσωματωμένο Wi-Fi
_*Built-in WIFI*

Celia AT
Energy
A++
A+
A
B
C
D
E
F
G

Celia AT Plus
Energy
A++
A+
A
B
C
D
E
F
G

CELIA AIR TIGHT PLUS :
CANALIZABLE_*CANALIZÁVEL*
ΔΙΟΧΕΤΕΥΣΗ ΘΕΡΜΟΥ ΑΕΡΑ_*DUCTABLE* Ø 6 cm

_Ventiladores gestionables por separado (con Mando a distancia)
_*Ventiladores com gestão em separado (com Radiocomando)*
_*βεντιλατέρ με ανεξάρτητη ρύθμιση λειτουργίας (Με Τηλεχειριστήριο)*
_*Separately-manageable fans (with remot control)*

Cristal blanco
Vidro branco
Λευκό γυαλί
White glass

Acero negro
Aço negro
Ατσάλι μαύρο
Black steel

Cristal negro
Vidro negro
Μαύρο γυαλί
Black glass

Acero negro
Aço negro
Ατσάλι μαύρο
Black steel

New Celia Air Tight C

7,2 kW _190 m³_54x58,5x111h cm

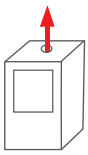

8/13 Ø

ESTUFAS DE PELLET ESTANCAS
SALAMANDRAS A PELLETS ESTANQUE
ΣΤΕΓΑΝΗ ΣΟΜΠΑ
AIR TIGHT PELLET STOVES

New Celia Air Tight C Plus

9,6 kW _250 m³_54x58,5x111h cm

ESTUFAS DE PELLET ESTANCAS Y CANALIZABLE
SALAMANDRAS A PELLETS ESTANQUE E CANALIZÁVEL
ΣΟΜΠΕΣ PELLET ΜΕ ΔΥΝΑΤΟΤΗΤΑ ΑΕΡΑΓΩΓΩΝ
AIR TIGHT PELLET STOVE AND DUCTABLE

_Tapa corredera para la carga del pellet
_*Tampa de carga de pellet de correr*
_Συρόμενο καπάκι για τη φόρτωση pellet
_*Sliding top for feeding pellet*

_Hogar de fundición
_*Câmara de combustão em fundição*
_Εστία από μαντέμι
_*Cast iron combustion chamber*

_Doble puerta
_*Porta dupla*
_*Διπλή πόρτα*
_*Double door*

_Wi-Fi integrado
_*Wi-Fi incorporado*
_Ενσωματωμένο Wi-Fi
_*Built-in WIFI*

Celia ATC
Energy
A++
A+
A
B
C
D
E
F
G

CELIA AIR TIGHT C PLUS :

CANALIZABLE_*CANALIZÁVEL*
ΔΙΟΧΕΤΕΥΣΗ ΘΕΡΜΟΥ ΑΕΡΑ_*DUCTABLE*
Ø 6 cm

Celia ATC Plus
Energy
A++
A+
A
B
C
D
E
F
G

_Ventiladores gestionables por separado (con Mando a distancia)
_*Ventiladores com gestão em separado (com Radiocomando)*
_*βεντιλατέρ με ανεξάρτητη ρύθμιση λειτουργίας (Με Τηλεχειριστήριο)*
_*Separately-manageable fans (with remot control)*

Cristal blanco
Vidro branco
Λευκό γυαλί
White glass

Acero negro
Aço negro
Ατσάλι μαύρο
Black steel

Cristal negro
Vidro negro
Μαύρο γυαλί
Black glass

Cristal blanco
Vidro branco
Λευκό γυαλί
White glass

Acero negro
Aço negro
Ατσάλι μαύρο
Black steel

Ania Air Tight

8 kW_210 m³_54x54xh111 cm

ESTUFAS DE PELLET ESTANCAS
SALAMANDRAS A PELLETS ESTANQUE
ΣΤΕΓΑΝΗ ΣΟΜΠΑ
AIR TIGHT PELLET STOVES

_Hogar de fundición
_*Câmara de combustão em fundição*
_Εστία από μαντέμι
_*Cast iron combustion chamber*

_Doble puerta
_*Porta dupla*
_*Διπλή πόρτα*
_*Double closure on the hopper*

Cristal blanco
Vidro branco
Γυαλί λευκό
White glass

Cristal blanco
Vidro branco
Λευκό γυαλί
White glass

Cristal negro
Vidro negro
Γυαλί μαύρο
Black glass

Acero negro
Aço negro
Ατσάλι μαύρο
Black steel

Energy
A++
A+
A
B
C
D
E
F
G

Bild Air Tight C

9,1 kW_235 m³_80x30xh110 cm

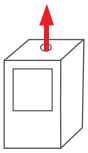

8/13Ø

ESTUFAS DE PELLET ESTANCAS
SALAMANDRAS A PELLETS ESTANQUE
ΣΤΕΓΑΝΗ ΣΟΜΠΑ
AIR TIGHT PELLET STOVES

_Profundidad reducida (cm 30)
_*Profundidade reduzida (cm 30)*
_Βάθος (cm 30)
_*30 cm deep space-saving stove*

_Hogar de fundición
_*Câmara de combustão em fundição*
_Εστία από μαντέμι
_*Cast iron combustion chamber*

_2 ventiladores gestionables por separado
(Mando a distancia)
_*2 ventiladores com gestão em separado*
(Radiocomando)
_2 βεντιλατέρ με ανεξάρτητη ρύθμιση λειτουργίας
(Τηλεχειριστήριο)
_*2 separately-manageable fans*
(with remot control)

CANALIZABLE_*CANALIZÁVEL*
_ΠΑΡΟΧΗ ΘΕΡΜΟΥ ΑΕΡΑ_*DUCTABLE*

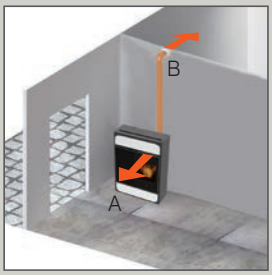

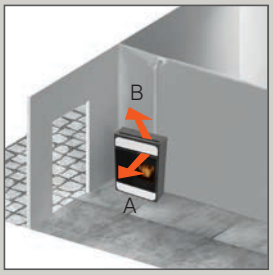

Energy
A++
A+
A
B
C
D
E
F
G

Posibilidad de desviar el aire caliente canalizado(B)
Possibilidade de desviar o ar quente canalizado (B)
Δυνατότητα εκτροπής της παροχής θερμού αέρα (B)
Choice to divert ducted hot air (B)

Cerámica blanco mate
Cerâmica branco mate
Κεραμικό λευκό ματ
Ceramic matt white

Piedra natural
Pedra natural
Φυσική πέτρα
Soapstone

Cerámica negro mate
Cerâmica negro mate
Κεραμικό μαύρο ματ
Ceramic matt Black

Cristal negro
Vidro negro
Γυαλί μαύρο
Black glass

Piedra natural
Pedra natural
Φυσική πέτρα
Soapstone

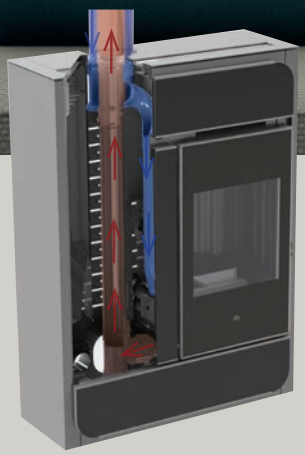

sistema LEONARDO Patented

Fire control

NIGHT

RELAX

Vyda Air Tight

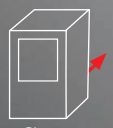

Cerámica blanco mate
Cerâmica branco mate
Κεραμικό λευκό ματ
Ceramic matt white

_Tapa corredera para la carga del pellet
_*Tampa de carga de pellet de correr*
_Συρόμενο καπάκι για τη φόρτωση pellet
_*Sliding top for feeding pellet*

Vyda Air Tight C

10 kW_260 m³_55x55x106 cm

ESTUFAS DE PELLET ESTANCAS
SALAMANDRAS A PELLETS ESTANQUE
ΣΤΕΓΑΝΗ ΣΟΜΠΑ
AIR TIGHT PELLET STOVES

_Hogar de fundición
_*Câmara de combustão em fundição*
_Εστία από μαντέμι
_*Cast iron combustion chamber*

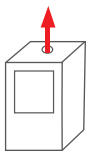

8/13Ø

Cerámica gris oscuro
Cerâmica cinza escuro
Κεραμικό γκρι σκούρο
Ceramic dark grey

Cerámica blanco mate
Cerâmica branco mate
Κεραμικό λευκό ματ
Ceramic matt white

Cerámica gris oscuro
Cerâmica cinza escuro
Κεραμικό γκρι σκούρο
Ceramic dark grey

Piedra natural
Pedra natural
Φυσική πέτρα
Soapstone

Energy
A++
A+
A
B
C
D
E
F
G

Rada Air Tight C

*12,8 kW _335 m³_55x55x112,5h cm

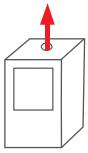

8/13 Ø

ESTUFAS DE PELLET ESTANCAS
SALAMANDRAS A PELLETS ESTANQUE
ΣΤΕΓΑΝΗ ΣΟΜΠΑ
AIR TIGHT PELLET STOVES

_Hogar de fundición
_*Câmara de combustão em fundição*
_Εστία από μαντέμι
_*Cast iron combustion chamber*

_Tapa corredera para la carga del pellet
_*Tampa de carga de pellet de correr*
_Συρόμενο καπάκι για τη φόρτωση pellet
_*Sliding top for feeding pellet*

CANALIZABLE_*CANALIZÁVEL*
ΔΙΟΧΕΤΕΥΣΗ ΘΕΡΜΟΥ ΑΕΡΑ_*DUCTABLE* Ø 6 cm

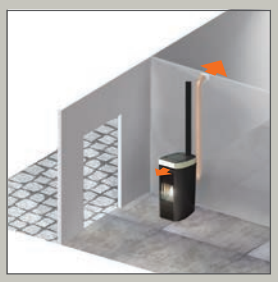

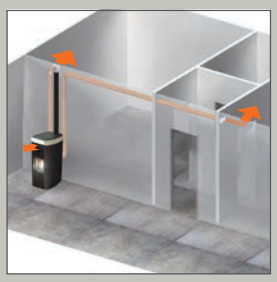

Kit 2° ventilador opcional
Com 2° ventilador opcional
Με τρίτο προαιρετικό ανεμιστήρα
With 2nd fan kit optional

* Potencia alcanzada si se instala con canalización_ *Potencia atingida se instalado com canalização*
Η μέγιστη ισχύς επιτυγχάνεται όταν έχει εγκατασταθεί αεραγωγός _ *Achieved power with ducted installation*

Cerámica blanco mate
Cerâmica branco mate
Κεραμικό λευκό ματ
Ceramic matt white

Cerámica blanco mate
Cerâmica branco mate
Κεραμικό λευκό ματ
Ceramic matt white

Cerámica negra
Cerâmica negra
Κεραμικό μαύρο
Black ceramic

Rada Air Tight C

Cerámica negra_*Cerâmica negra*
Κεραμικό μαύρο_*Black ceramic*

Acero gris
Aço cinza
Ατσάλι γκρι
Grey steel

Acero gris
Aço cinza
Ατσάλι γκρι
Grey steel

Acero bronce
Aço bronze
Ατσάλι μπρονζέ
Bronze steel

Acero negro
Aço negro
Ατσάλι μαύρο
Black steel

Piedra natural
Pedra natural
Φυσική πέτρα
Soapstone

CANALIZABLE_*CANALIZÁVEL*
ΠΑΡΟΧΗ ΘΕΡΜΟΥ ΑΕΡΑ_*DUCTABLE*

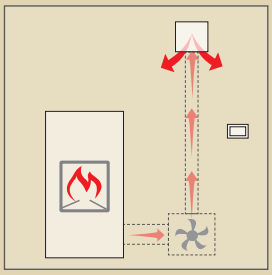

KIT AIR DIFFUSER
Tally 8, Tally 8 Up

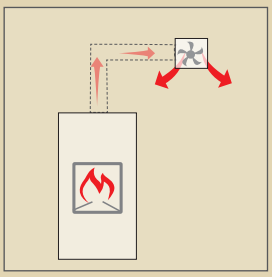

Basic V, Split V, Bent V, Sharp V, Origami V

Tally 8

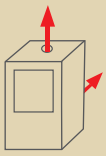

8 kW_210 m³ _50x50xh128/131 cm

h131cm (Piedra natural,*Pedra natural*,Φυσική πέτρα,*Soapstone*)

ESTUFAS DE LEÑA
SALAMANDRAS A LENHA
ΣΟΜΠΕΣ ΞΥΛΟΥ
WOOD BURNING STOVES

_Hogar de vermiculita
_*Câmara de combustão em vermiculite*
_Εστία από βερμικουλίτη
_*Vermiculite combustion chamber*

Tally 8 Up

_Vidrio curvo
_*Vidro curvo*
_Γυαλί οβάλ
_*Round glass*

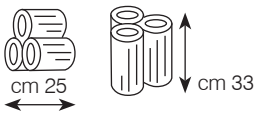

Acero bronce
Aço bronze
Ατσάλι μπρονζέ
Bronze steel

_Kit elevación automática (opcional)
_*Kit acendimento automático da lenha (opcional)*
_Κιτ αυτόματου ανάμματος (προαιρετικά)
_*Automatic switch on kit, optional*

_Kit cajón leña acero negro
_*Kit de gaveta de lenha aço negro*
_Κιτ συρτάρι ξύλων από ατσάλι μαύρο
_*Black steel wooden drawer kit*

Tally 8 (opcional, προαιρετικά, *optional)*
Tally 8 Up

Acero gris
Aço cinza
Ατσάλι γκρι
Grey steel

Acero bronce
Aço bronze
Ατσάλι μπρονζέ
Bronze steel

Acero negro
Aço negro
Ατσάλι μαύρο
Black steel

Piedra natural
Pedra natural
Φυσική πέτρα
Soapstone

Energy
A++
A+
A
B
C
D
E
F
G

Acero negro
Aço negro
Ατσάλι μαύρο
Black steel

Acero gris
Aço cinza
Ατσάλι γκρι
Grey steel

Acero bronce
Aço bronze
Ατσάλι μπρονζέ
Bronze steel

Acero negro
Aço negro
Ατσάλι μαύρο
Black steel

Piedra natural
Pedra natural
Φυσική πέτρα
Soapstone

CANALIZABLE_*CANALIZÁVEL*
ΠΑΡΟΧΗ ΘΕΡΜΟΥ ΑΕΡΑ_*DUCTABLE*

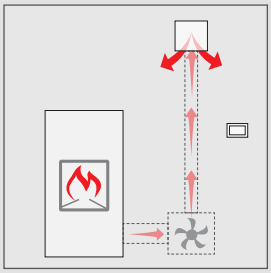

KIT AIR DIFFUSER
Tally 8 S, Tally 8 Up S

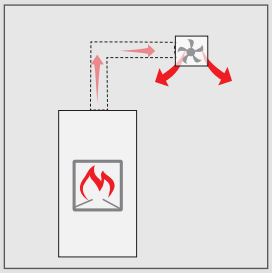

Basic V, Split V, Bent V, Sharp V, Origami V

Tally 8 s

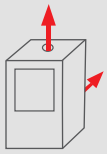

8 kW_210 m³ _50x50xh176/179 cm

h179 cm (Piedra natural,*Pedra natural*,Φυσική πέτρα,*Soapstone*)

ESTUFAS DE LEÑA
SALAMANDRAS A LENHA
ΣΟΜΠΕΣ ΞΥΛΟΥ
WOOD BURNING STOVES

_Hogar de vermiculita
_*Câmara de combustão em vermiculite*
_Εστία από βερμικουλίτη
_*Vermiculite combustion chamber*

_Kit elevación automática (opcional)
_*Kit acendimento automático da lenha (opcional)*
_Κιτ αυτόματου ανάμματος (προαιρετικά)
_*Automatic switch on kit, optional*

Tapa con anillos refractarios.
(opcional)

Topo com anéis refratários.
(opcional)

Επάνω μέρος με πυρίμαχους δακτύλιους
(προαιρετικά)

Top with refractory rings.
(optional)

Preparada para acumulador (opcional):
estufa caliente durante muchas horas después del apagado.

Preparada para instalar acumulador (opcional):
liberta calor durante muitas horas, após o apagado.

Με δυνατότητα προσθήκης συλλέκτη θερμότητας (optional):
Η σόμπα παραμένει ζεστή για πολλές ώρες ακόμη και μετά το σβήσιμο της.

Prepared for accumulation (kit optional):
The top with refractory rings allows prolonged heat accumulation to heat the house, even for hours after the last wood was loaded. load at night and a new switch switches on in the morning.

_Kit cajón leña acero negro
_*Kit da gaveta de lenha aço negro*
_Kit συρτάρι ξύλων από ατσάλι μαύρο
_*Black steel wooden drawer kit*

Tally 8 Up S
Tally 8 S (opcional, προαιρετικά, *optional)*

Tally 8 Up s

_Vidrio curvo
_*Vidro curvo*
_Γυαλί οβάλ
_*Round glass*

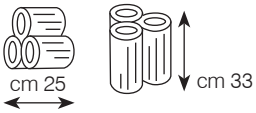

Acero gris
Aço cinza
Ατσάλι γκρι
Grey steel

Acero bronce
Aço bronze
Ατσάλι μπρονζέ
Bronze steel

Acero negro
Aço negro
Ατσάλι μαύρο
Black steel

Piedra natural
Pedra natural
Φυσική πέτρα
Soapstone

Energy
A++
A+
A
B
C
D
E
F
G

Pellkamin 8

8,1 kW_210 m³_74x46xh49 cm

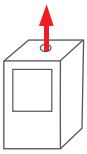

INSERTABLES DE PELLET
INSERIVEIS A PELLETS
ΚΑΣΕΤΕΣ PELLET
PELLET INSERTS

Energy
A++
A+
A
B
C
D
E
F
G

_Hogar de fundición
_*Câmara de combustão em fundição*
_Εστία από μαντέμι
_*Cast iron combustion chamber*

Pellkamin 10

10,4 kW_270 m³_74x46xh49 cm

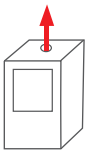

INSERTABLES DE PELLET
INSERIVEIS A PELLETS
ΚΑΣΕΤΕΣ PELLET
PELLET INSERTS

Energy
A++
A+
A
B
C
D
E
F
G

_Hogar de fundición
_*Câmara de combustão em fundição*
_Εστία από μαντέμι
_*Cast iron combustion chamber*

A.

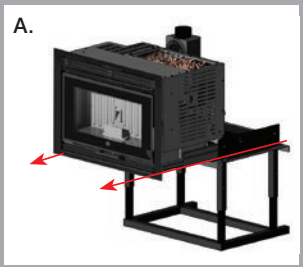

con el insertable APAGADO
com o equipamento APAGADO
κασέτα ΣΒΗΣΤΗ
with insert OFF

A. Carga del pellet por extracción del hogar sobre guías
Carregamento de pellets por extracção do encastrável sobre calhas
Φόρτωση pellet με εξαγωγή της κασέτας σε οδηγούς
Extraction insert pellet loading on runners.

B.

con el insertable ENCENDIDO
***com o equipamento* ACESO**
με το ένθεμα ΑΝΑΜΜΕΝΟ
with insert ON

B. Carga con cajón de carga frontal (opcional)
Carregamento com gaveta de carga frontal (opcional)
Φόρτωση μέσω συρταριού (προαιρετικά)
Loading with frontal load tray (optional).

C.

con el insertable ENCENDIDO
***com o equipamento* ACESO**
με το ένθεμα ΑΝΑΜΜΕΝΟ
with insert ON

C. Carga por trampilla (opcional)
Carregamento por alçapão (opcional)
Φόρτωση από ψηλά (προαιρετικά)
Trapdoor loading (optional).

Firebox Luce Plus

54 • 9,6 kW_250 m³ _65x45xh61 cm
62 • 9,6 kW_250 m³ _70x50xh68 cm

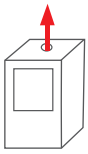

INSERTABLES DE LEÑA
INSERÍVEIS A LENHA
ΚΑΣΕΤΕΣ ΞΥΛΟΥ
WOOD INSERTS

Energy
A++
A+
A
B
C
D
E
F
G

_Hogar de fundición
_*Câmara de combustão em fundição*
_Εστία από μαντέμι
_*Cast iron combustion chamber*

Firebox Deco

9,6 kW_250 m3_65x45xh54 cm

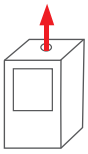

INSERTABLES DE LEÑA
INSERÍVEIS A LENHA
ΚΑΣΕΤΕΣ ΞΥΛΟΥ
WOOD INSERTS

Energy
A++
A+
A
B
C
D
E
F
G

_Hogar de fundición
_*Câmara de combustão em fundição*
_Εστία από μαντέμι
_*Cast iron combustion chamber*

CANALIZABLE_CANALIZÁVEL
ΠΑΡΟΧΗ ΘΕΡΜΟΥ ΑΕΡΑ_DUCTABLE

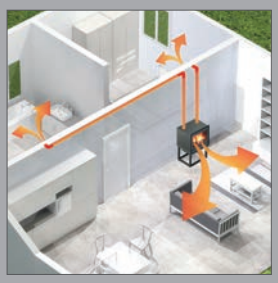

KIT 1-2-3

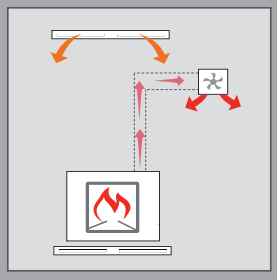

Basic V, Split V, Bent V,
Sharp V, Origami V

Firebox Riga

54 • 9,6 kW_250 m3_65x45xh54 cm

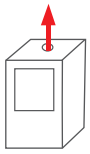

49 • 9,6 kW_250 m3_71x45xh49 cm

INSERTABLES DE LEÑA
INSERÍVEIS A LENHA
ΚΑΣΕΤΕΣ ΞΥΛΟΥ
WOOD INSERTS

Energy
A++
A+
A
B
C
D
E
F
G

_Hogar de fundición
_*Câmara de combustão em fundição*
_Εστία από μαντέμι
_*Cast iron combustion chamber*

Energy
A++
A+
A
B
C
D
E
F
G

_Hogar de fundición
_*Câmara de combustão em fundição*
_Εστία από μαντέμι
_*Cast iron combustion chamber*

Abierto un lado_*Lado com vidro*
Δυο οψεων_*Glass on one side*

Pellkamin2 12

12,6 kW_330 m³

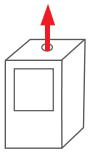

CHIMENEAS DE PELLET
RECUPERADOR DE CALOR A PELLETS
ΕΣΤΙΕΣ PELLET
PELLET FIREPLACES

_Hogar de fundición
_*Câmara de combustão em fundição*
_Εστία από μαντέμι
_*Cast iron combustion chamber*

RELAX

_Ventilación con aire caliente desactivable
_*Ventilação de ar quente desativável*
_Βεντιλατέρ ζεστού αέρα απενεργοποιήσιμο
_*Desactivatable hot air ventilation*

_Caballete de altura regulable (opcional)
_*Cavalete regulável em altura (opcional)*
_Καβαλέτο ρυθμιζόμενου ύψους (προαιρετικό)
_*Height adjustable stand (optional)*

Energy
A++
A+
A
B
C
D
E
F
G

CONFIGURACIONES CON KIT AIR-DIFFUSER
CONFIGURAÇÕES COM KIT AIR-DIFFUSER
ΕΓΚΑΤΑΣΤΑΣΗ ΜΕ ΤΟ KIT ΖΕΣΤΟΥ ΑΕΡΑ
INSTALLATION WITH THE AIR DIFFUSER KIT

A / B

_kit de ventilación canalizada (2 ventiladores y tubos externos a la chimenea), incluye marco contorno boca negra y 2 bocas LABEL
_*kit de ventilação canalizada (2 ventiladores e tubagem externa), incluído moldura de contorno negra e 2 grelhas LABEL*
_με εξωτερικό κιτ βεντιλατέρ, 2 περσίδες αναπλήρωσης 90x7 cm (LABEL), κορνίζα στομίου εστίας μαύρη.
_*2 LABEL vents, ventilation kit and frame, ducted ventilation.*

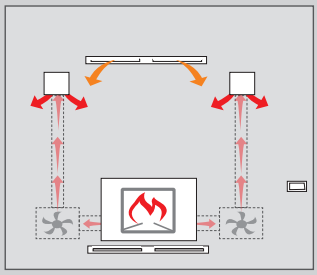

KIT AIR DIFFUSER

CONFIGURACIONES CON REJILLAS VENTILADAS
CONFIGURAÇÕES COM GRELHAS VENTILADAS
ΕΓΚΑΤΑΣΤΑΣΗ ΜΕ ΠΕΡΣΙΔΑ ΜΕ ΒΕΝΤΙΛΑΤΕΡ
INSTALLATION WITH VENTILATED AIR VENTS

C / D

_Incluye 2 rejillas de compensación de cm 90x7 (LABEL), incluye marco contorno boca negra
_*Inclui 2 grelhas de descompressão de cm 90x7 (LABEL), incluído moldura de contorno negra*
_2 περσίδες αναπλήρωσης 90x7 cm (LABEL), κορνίζα στομίου εστίας μαύρη
_*2 LABEL vents and frame.*

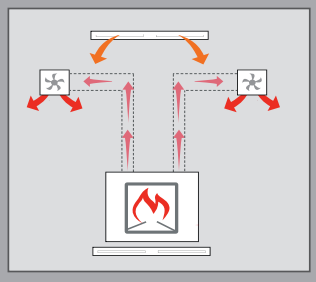

Basic V, Split V, Bent V, Sharp V, Origami V

CONFIGURACIONES CON VENTILACIÓN AIRE FRONTAL
CONFIGURAÇÕES COM VENTILAÇÃO FRONTAL
ΕΓΚΑΤΑΣΤΑΣΗ ΜΕ ΤΗΝ ΕΞΟΔΟ ΖΕΣΤΟΥ ΑΕΡΑ ΜΠΡΟΣΤΑ
INSTALLATION WITH FRONT AIR

E / F

_Ventilación aire frontal integrada incluye marco contorno boca negra y 2 bocas LABEL
_*Ventilação frontal integrada, incluído moldura de contorno negra e 2 grelhas LABEL*
_2 περσίδες αναπλήρωσης 90x7 cm (LABEL), κορνίζα στομίου εστίας μαύρη
_*Front air and frame, built-in ventilation. 2 LABEL vents.*

CONFIGURACIÓN_*CONFIGURAÇÃO*
ΕΚΔΟΣΕΙΣ / *CONFIGURATION*: A

* _CARGA POR TRAMPILLA ABATIBLE
_*CARREGAMENTO POR ALÇAPÃO COM TAMPA*
_ΦΟΡΤΩΣΗ ΑΠΟ ΨΗΛΑ
_*HATCH LOADING*

_93x60,5xh58 cm

CONFIGURACIÓN_*CONFIGURAÇÃO*
ΕΚΔΟΣΕΙΣ / *CONFIGURATION*: B

** _CARGA CAJÓN FRONTAL
_*CARREGAMENTO POR GAVETA*
_ΦΟΡΤΩΣΗ ΜΕΣΩ ΣΥΡΤΑΡΙΟΥ
_*TRAY LOADING*

_93x63xh75 cm

CONFIGURACIÓN_*CONFIGURAÇÃO*
ΕΚΔΟΣΕΙΣ / *CONFIGURATION*: C

_93x60,5xh58 cm

CONFIGURACIÓN_*CONFIGURAÇÃO*
ΕΚΔΟΣΕΙΣ / *CONFIGURATION*: D

_93x63xh75 cm

CONFIGURACIÓN_*CONFIGURAÇÃO*
ΕΚΔΟΣΕΙΣ / *CONFIGURATION*: E

_93x63xh79 cm

CONFIGURACIÓN_*CONFIGURAÇÃO*
ΕΚΔΟΣΕΙΣ / *CONFIGURATION*: F

_93x63xh87 cm

Screen Evo 80/2

10,4 kW_270 m³_93x53xh75 cm

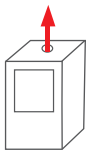

Screen Evo 100

14,6 kW_380 m³_113x53xh75 cm

CHIMENEAS DE LEÑA
RECUPERADOR DE CALOR A LENHA
ΕΣΤΙΕΣ ΞΥΛΟΥ
WOOD FIREPLACES

Energy
A++
A+
A
B
C
D
E
F
G

_Hogar de Ecokeram
_*Câmara de combustão em Ecokeram*
_Πυρίμαχη εστία
_*Ecokeram combustion chamber*

_Apertura lateral (Durante el montaje la puerta se puede instalar con apertura a derecha o izquierda)
_Caballete de altura regulable (opcional)

_*Abertura lateral (Em fase de montagem, a porta pode ser instalada com a abertura à direita ou à esquerda)*
_*Cavalete regulável em altura (opcional)*

_Άνοιγμα πόρτας στο πλάι (Δυνατότητα επιλογής της φοράς ανοίγματος της πόρτας δεξιά ή αριστερά. Η επιλογή γίνεται κατά την εγκατάσταση)
_Καβαλέτο ρυθμιζόμενου ύψους (προαιρετικό)

_*Side opening (during installation, this can be installed with the door opening either to the right or left)*
_*Height adjustable stand (optional)*

Screen Up 80/2

10,4 kW_270 m³_93x53xh75 cm

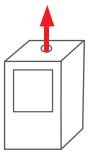

CHIMENEAS DE LEÑA
RECUPERADOR DE CALOR A LENHA
ΕΣΤΙΕΣ ΞΥΛΟΥ
WOOD FIREPLACES

Energy
A++
A+
A
B
C
D
E
F
G

_Hogar de Ecokeram
_*Câmara de combustão em Ecokeram*
_Πυρίμαχη εστία
_*Ecokeram combustion chamber*

_Agradable visión de la llama.
_Apertura de la puerta plegable
_Caballete de altura regulable (opcional)

_*Visão agradável da chama.*
_*Abertura da porta abatível*
_*Cavalete regulável em altura (opcional)*

_Άπλετη θέα της φωτιάς.
_Ανοιγμα της πόρτας με ανάκλιση.
_Καβαλέτο ρυθμιζόμενου ύψους (προαιρετικό)

_*Pleasant view of flam.*
_*Flip-up opening*
_*Height adjustable stand (optional)*

CANALIZABLE_*CANALIZÁVEL*
ΠΑΡΟΧΗ ΘΕΡΜΟΥ ΑΕΡΑ_*DUCTABLE*

KIT 1 BIS -2 BIS -3 BIS

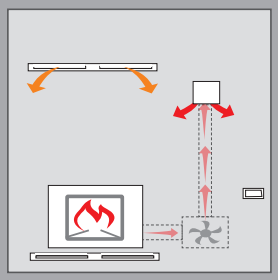

KIT AIR DIFFUSER

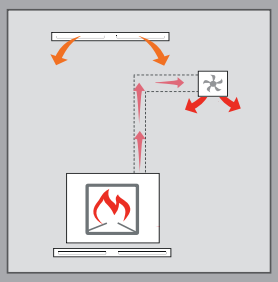

Basic V, Split V, Bent V,
Sharp V, Origami V

New

Windo2 50

12,2 kW_320 m³_60x60xh148 cm

CHIMENEAS DE LEÑA
MONOBLOCOS A LENHA
ΕΣΤΙΕΣ ΞΥΛΟΥ
WOOD FIREPLACES

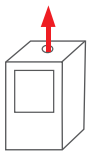

18 Ø

Windo2 75

13,2 kW_345 m³_94x63xh150 cm L/R

Windo2 95

14,7 kW_385 m3_114x63xh150 cm L/R

CHIMENEAS DE LEÑA
MONOBLOCOS A LENHA
ΕΣΤΙΕΣ ΞΥΛΟΥ
WOOD FIREPLACES

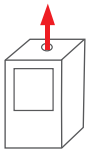

20 Ø

Energy
A++
A+
A
B
C
D
E
F
G

_Hogar de Ecokeram
_*Câmara de combustão em Ecokeram*
_Πυρίμαχη εστία
_*Ecokeram combustion chamber*

Energy
A++
A+
A
B
C
D
E
F
G

_Hogar de Ecokeram
_*Câmara de combustão em Ecokeram*
_Πυρίμαχη εστία
_*Ecokeram combustion chamber*

CANALIZABLE_*CANALIZÁVEL*
ΠΑΡΟΧΗ ΘΕΡΜΟΥ ΑΕΡΑ_*DUCTABLE*

WIND02 50
KIT 6 BIS

WINDO2 75 / WINDO2 95:
KIT 1 BIS - 4 BIS - 5 BIS

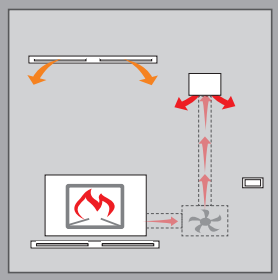

WINDO2 75 / WINDO2 95:
KIT AIR DIFFUSER

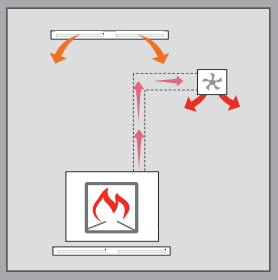

WINDO2 75 / WINDO2 95:
Basic V, Split V, Bent V,
Sharp V, Origami V

Windo3 85

13,2 kW_345 m³_92x63xh150 cm

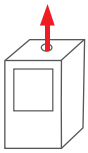

20 Ø

CHIMENEAS DE LEÑA
MONOBLOCOS A LENHA
ΕΣΤΙΕΣ ΞΥΛΟΥ
WOOD FIREPLACES

Energy
A++
A+
A
B
C
D
E
F
G

_Hogar de Ecokeram
_*Câmara de combustão em Ecokeram*
_Πυρίμαχη εστία
_*Ecokeram combustion chamber*

Windo3 P50

12 kW_315 m³_58x92xh150 cm

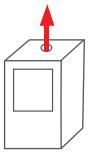

20 Ø

CHIMENEAS DE LEÑA
MONOBLOCOS A LENHA
ΕΣΤΙΕΣ ΞΥΛΟΥ
WOOD FIREPLACES

Energy
A++
A+
A
B
C
D
E
F
G

_Hogar de Ecokeram
_*Câmara de combustão em Ecokeram*
_Πυρίμαχη εστία
_*Ecokeram combustion chamber*

CANALIZABLE_*CANALIZÁVEL*
ΠΑΡΟΧΗ ΘΕΡΜΟΥ ΑΕΡΑ_*DUCTABLE*

WINDO3 85 / WINDO3 P50:
KIT 1 BIS - 4 BIS - 5 BIS

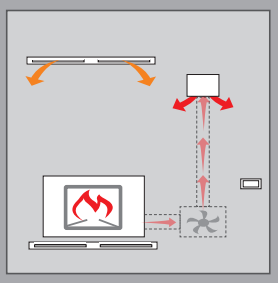

WINDO3 85 / WINDO3 P50:
KIT AIR DIFFUSER

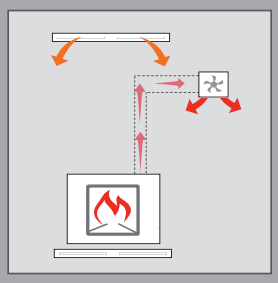

WINDO3 85 / WINDO3 P50:
Basic V, Split V, Bent V,
Sharp V, Origami V

New

Windo 70

14,3 kW_375 m³_93x53xh135 cm

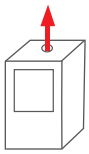

CHIMENEAS DE LEÑA
MONOBLOCOS A LENHA
ΕΣΤΙΕΣ ΞΥΛΟΥ
WOOD FIREPLACES

Ideales para instalación a ras del suelo
Ideais para instalações junto ao chão
Ιδανικό για εγκατάσταση απευθείας στο δάπεδο
Suitable for a flush-to-floor installation

Energy
A++
A+
A
B
C
D
E
F
G

_Hogar en refractario blanco o negro
_*Câmara de combustão em refractário branco ou negro*
_πυρίμαχη εστία λευκή ή μαύρη
_*Combustion chamber black or white refractory*

New

Windo 90

17,6 kW_460 m³_113x53xh153 cm

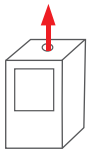

CHIMENEAS DE LEÑA
MONOBLOCOS A LENHA
ΕΣΤΙΕΣ ΞΥΛΟΥ
WOOD FIREPLACES

Ideales para instalación a ras del suelo
Ideais para instalações junto ao chão
Ιδανικό για εγκατάσταση απευθείας στο δάπεδο
Suitable for a flush-to-floor installation

Energy
A++
A+
A
B
C
D
E
F
G

_Hogar en refractario blanco o negro
_*Câmara de combustão em refractário branco ou negro*
_πυρίμαχη εστία λευκή ή μαύρη
_*Combustion chamber black or white refractory*

OPTIONAL
Con kit de ventilación integrado con regulador electrónico y telemando.
Com kit de ventilação incorporado, com regulador electrónico e telecomando.
Ενσωματωμένο κιτ βεντιλατέρ και τηλεχειριστήριο.
Complete fan kit including remote and electronic controller.

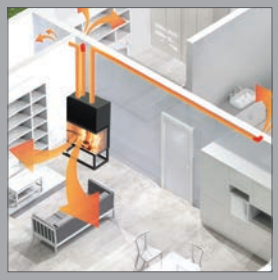

KIT 1 BIS - 2 BIS - 3 BIS - 4 BIS - 5 BIS

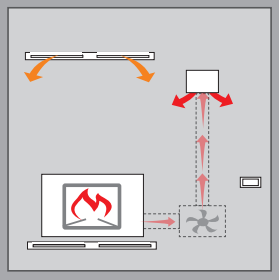

KIT AIR DIFFUSER

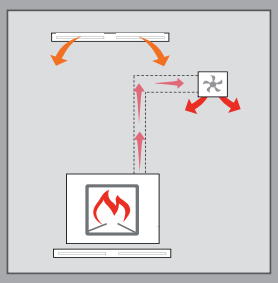

Basic V, Split V, Bent V, Sharp V, Origami V

New Windo 70 T

15,5 kW_405 m³_93x53xh208 cm

New Windo 90 T

18,6 kW_485 m³_113x53xh223 cm

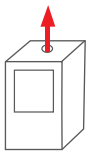

Ø 18 F

CHIMENEAS DE LEÑA
MONOBLOCOS A LENHA
ΕΣΤΙΕΣ ΞΥΛΟΥ
WOOD FIREPLACES

Ideales para instalación a ras del suelo
Ideais para instalações junto ao chão
Ιδανικό για εγκατάσταση απευθείας στο δάπεδο
Suitable for a flush-to-floor installation

Con intercambiador de calor y Kit Air Diffuser
Com permutador de calor e Kit Air Diffuser
Με ενσωματωμένο εναλλάκτη θερμότητας και κιτ βεντιλατέρ
With exchanger and Air diffuser kit

_Hogar en refractario blanco o negro
_*Câmara de combustão em refractário branco ou negro*
_πυρίμαχη εστία λευκή ή μαύρη
_*Combustion chamber black or white refractory*

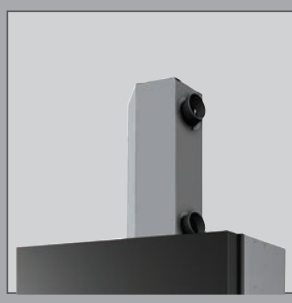

Los modelos T están dotados de:
-intercambiador de calor para instalar encima del la chimenea.
-ventilación
Os modelos T estão equipados com:
- permutador de calor para instalar por cima do equipamento
- ventilação
Τα μοντέλα T διαθέτουν:
- εναλλάκτη θερμότητας
- κιτ βεντιλατέρ

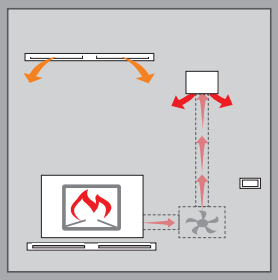

KIT AIR DIFFUSER

New Windo 100

18 kW_470 m³_123x53xh135 cm

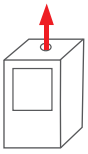

CHIMENEAS DE LEÑA
MONOBLOCOS A LENHA
ΕΣΤΙΕΣ ΞΥΛΟΥ
WOOD FIREPLACES

Ideales para instalación a ras del suelo
Ideais para instalações junto ao chão
Ιδανικό για εγκατάσταση απευθείας στο δάπεδο
Suitable for a flush-to-floor installation

Energy
A++
A+
A
B
C
D
E
F
G

_Hogar en refractario blanco o negro
_*Câmara de combustão em refractário branco ou negro*
_Πυρίμαχη εστία λευκή ή μαύρη
_*Combustion chamber black or white refractory*

New Windo 120

19,2 kW_500 m³_143x53xh135 cm

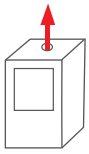

CHIMENEAS DE LEÑA
MONOBLOCOS A LENHA
ΕΣΤΙΕΣ ΞΥΛΟΥ
WOOD FIREPLACES

Ideales para instalación a ras del suelo
Ideais para instalações junto ao chão
Ιδανικό για εγκατάσταση απευθείας στο δάπεδο
Suitable for a flush-to-floor installation

Energy
A++
A+
A
B
C
D
E
F
G

_Hogar en refractario blanco o negro
_*Câmara de combustão em refractário branco ou negro*
_Πυρίμαχη εστία λευκή ή μαύρη
_*Combustion chamber black or white refractory*

OPTIONAL
Con kit de ventilación integrado con regulador electrónico y telemando.
Com kit de ventilação incorporado, com regulador electrónico e telecomando.
Ενσωματωμένο κιτ βεντιλατέρ και τηλεχειριστήριο.
Complete fan kit including remote and electronic controller.

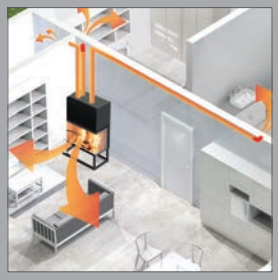

KIT 1 BIS - 2 BIS - 3 BIS - 4 BIS - 5 BIS

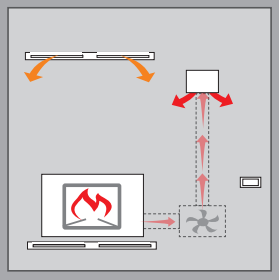

KIT AIR DIFFUSER

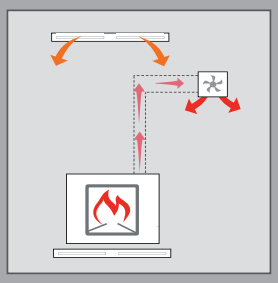

Basic V, Split V, Bent V, Sharp V, Origami V

Windo 120

Cristal 76

15 kW_390 m³_98x65xh147 cm

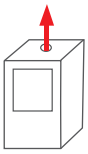

CHIMENEAS DE LEÑA
MONOBLOCOS A LENHA
ΕΣΤΙΕΣ ΞΥΛΟΥ
WOOD FIREPLACES

Energy
A++
A+
A
B
C
D
E
F
G

_Hogar de Ecokeram
_*Câmara de combustão em Ecokeram*
_Πυρίμαχη εστία
_*Ecokeram combustion chamber*

Cristal 90

20,1 kW_525 m³_112x65xh168 cm

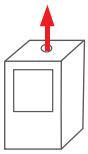

CHIMENEAS DE LEÑA
MONOBLOCOS A LENHA
ΕΣΤΙΕΣ ΞΥΛΟΥ
WOOD FIREPLACES

Energy
A++
A+
A
B
C
D
E
F
G

_Hogar de Ecokeram
_*Câmara de combustão em Ecokeram*
_Πυρίμαχη εστία
_*Ecokeram combustion chamber*

V
Kit Ventilación para transformar la versión N en ventilación forzada/ *Kit ventilação para transformar a versão N em ventilação forçada* /Κιτ βεντιλατέρ για τη μετατροπή από την έκδοση με φυσικό ελκυσμό (N) στην έκδοση με βεντιλατέρ (V)/ *Ventilation kit to convert version N into forced ventilation*

CANALIZABLE_*CANALIZÁVEL*
ΠΑΡΟΧΗ ΘΕΡΜΟΥ ΑΕΡΑ_*DUCTABLE*

CRISTAL 76 :
KIT 1 BIS - 2 BIS - 3 BIS

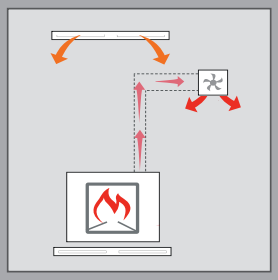

CRISTAL 76:
Basic V, Split V, Bent V, Sharp V, Origami V

V
Kit Ventilación para transformar la versión N en ventilación forzada/ *Kit ventilação para transformar a versão N em ventilação forçada* /Κιτ βεντιλατέρ για τη μετατροπή από την έκδοση με φυσικό ελκυσμό (N) στην έκδοση με βεντιλατέρ (V)/ *Ventilation kit to convert version N into forced ventilation*

CANALIZABLE_CANALIZÁVEL
ΠΑΡΟΧΗ ΘΕΡΜΟΥ ΑΕΡΑ_DUCTABLE

CRISTAL 90:
KIT 4 BIS - 5 BIS

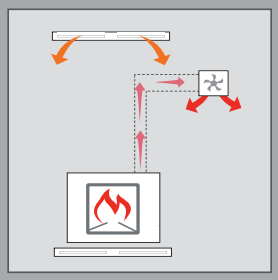

CRISTAL 90 :
Basic V, Split V, Bent V, Sharp V, Origami V

Flat 100*

12 kW_315 m³_125x59xh134 cm

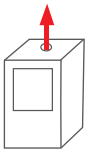

25 Ø

CHIMENEAS DE LEÑA
MONOBLOCOS A LENHA
ΕΣΤΙΕΣ ΞΥΛΟΥ
WOOD FIREPLACES

Energy
A++
A+
A
B
C
D
E
F
G

_Hogar de Ecokeram
_*Câmara de combustão em Ecokeram*
_Πυρίμαχη εστία
_*Ecokeram combustion chamber*

V
Kit Ventilación para transformar la versión N en ventilación forzada/ *Kit ventilação para transformar a versão N em ventilação forçada* /Κιτ βεντιλατέρ για τη μετατροπή από την έκδοση με φυσικό ελκυσμό (N) στην έκδοση με βεντιλατέρ (V)/ *Ventilation kit to convert version N into forced ventilation*

CANALIZABLE_*CANALIZÁVEL*
ΠΑΡΟΧΗ ΘΕΡΜΟΥ ΑΕΡΑ_*DUCTABLE*

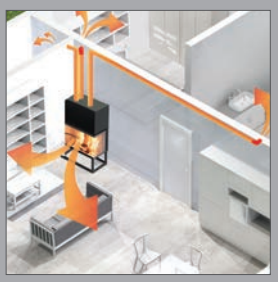

KIT 1 BIS - 2 BIS - 3 BIS - 4 BIS - 5 BIS

Flat 120*

14 kW_365 m³_143x59xh134 cm

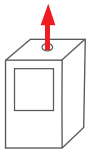

30 Ø

CHIMENEAS DE LEÑA
MONOBLOCOS A LENHA
ΕΣΤΙΕΣ ΞΥΛΟΥ
WOOD FIREPLACES

Energy
A++
A+
A
B
C
D
E
F
G

_Hogar de Ecokeram
_*Câmara de combustão em Ecokeram*
_Πυρίμαχη εστία
_*Ecokeram combustion chamber*

* Fin de existencias / *Fim do stock* /
Μέχρι εξάντλησης των αποθεμάτων / *While stocks last*

V
Kit Ventilación para transformar la versión N en ventilación forzada/ *Kit ventilação para transformar a versão N em ventilação forçada* /Κιτ βεντιλατέρ για τη μετατροπή από την έκδοση με φυσικό ελκυσμό (N) στην έκδοση με βεντιλατέρ (V)/ *Ventilation kit to convert version N into forced ventilation*

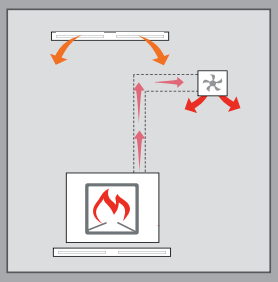

Basic V, Split V, Bent V,
Sharp V, Origami V

New

Blokk 70

14,3 kW_375 m³_88x53xh169 cm

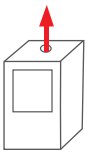

18 Ø

CHIMENEAS DE LEÑA
MONOBLOCOS A LENHA
ΕΣΤΙΕΣ ΞΥΛΟΥ
WOOD FIREPLACES

New

Blokk 90

17,6 kW_460 m³_108x53xh189 cm

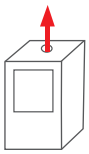

18 Ø

CHIMENEAS DE LEÑA
MONOBLOCOS A LENHA
ΕΣΤΙΕΣ ΞΥΛΟΥ
WOOD FIREPLACES

Energy
A++
A+
A
B
C
D
E
F
G

Blokk 70 **N**

_Hogar en refractario blanco o negro
_*Câmara de combustão em refractário branco ou negro*
_Πυρίμαχη εστία λευκή ή μαύρη
_*Combustion chamber black or white refractory*

Energy
A++
A+
A
B
C
D
E
F
G

Blokk 90 **V**

_Hogar en refractario blanco o negro
_*Câmara de combustão em refractário branco ou negro*
_Πυρίμαχη εστία λευκή ή μαύρη
_*Combustion chamber black or white refractory*

Blokk 70 N, Blokk 90 N
_(convección natural) sin carter convección
_*(convecção natural) sem cárter convector*
_(φυσικός ελκυσμός) χωρίς θερμοθάλαμο
_*(Natural convection) WITH NO CONVECTION COAT for warm air ducting*

Blokk 70 V, Blokk 90 V :
_(ventilación forzada) compuesto de: carter convección para canalización aire caliente, kit de ventilación integrado con regulador electrónico y telemando
_*(ventilação forçada) composto por: cárter convector para canalização de ar quente, kit de ventilação incorporado com regulador electrónico e telecomando.*
_(με βεντιλατέρ) περιλαμβάνονται: θερμοθάλαμος για διανομή ζεστού αέρα, ενσωματωμένο κιτ βεντιλατέρ και τηλεχειριστήριο
_*(Forced ventilation) CONVECTION COAT INCLUDED for warm air ducting, BUILT-IN VENTILATION KIT inclusive of: electronic adjuster and remote control.*

Blokk 70 V, Blokk 90 V

Con kit de ventilación integrado con regulador electrónico y telemando.
Com kit de ventilação incorporado, com regulador electrónico e telecomando.
Ενσωματωμένο κιτ βεντιλατέρ και τηλεχειριστήριο.
Complete fan kit including remote and electronic controller.

BLOKK 70 V, BLOKK 90 V
KIT 1 BIS - 2 BIS - 3 BIS - 4 BIS - 5 BIS

New Blokk 70 T

15,5 kW_405 m³_88x53xh242cm

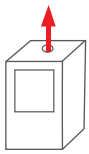

Ø 18 F

New Blokk 90 T

18,6 kW_485 m³_108x53xh263 cm

CHIMENEAS DE LEÑA
MONOBLOCOS A LENHA
ΕΣΤΙΕΣ ΞΥΛΟΥ
WOOD FIREPLACES

Con intercambiador y ventilación integrada
Com permutador e ventilação incorporada.
Με ενσωματωμένο εναλλάκτη θερμότητας και κιτ βεντιλατέρ

Energy
A++
A+
A
B
C
D
E
F
G

_Hogar en refractario blanco o negro
_*Câmara de combustão em refractário branco ou negro*
_πυρίμαχη εστία λευκή ή μαύρη
_*Combustion chamber black or white refractory*

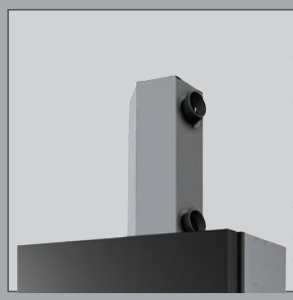

Los modelos T están dotados de:
-intercambiador de calor para instalar encima del la chimenea.
-ventilación
Os modelos T estão equipados com:
- permutador de calor para instalar por cima do equipamento
- ventilação
Τα μοντέλα T διαθέτουν:
- εναλλάκτη θερμότητας
- κιτ βεντιλατέρ

Con kit de ventilación integrado con regulador electrónico y telemando.
Com kit de ventilação incorporado, com regulador electrónico e telecomando.
Ενσωματωμένο κιτ βεντιλατέρ και τηλεχειριστήριο.
Complete fan kit including remote and electronic controller.

Blokk 90

Forte Up2

15,2 kW_395 m³_98x60xh160 cm

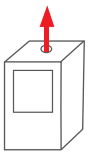

20 Ø

CHIMENEAS DE LEÑA
MONOBLOCOS A LENHA
ΕΣΤΙΕΣ ΞΥΛΟΥ
WOOD FIREPLACES

Energy
A++
A+
A
B
C
D
E
F
G

_Hogar de fundición
_*Câmara de combustão em fundição*
_Εστία από μαντέμι
_*Cast iron combustion chamber*

CANALIZABLE_*CANALIZÁVEL*
ΠΑΡΟΧΗ ΘΕΡΜΟΥ ΑΕΡΑ_*DUCTABLE*

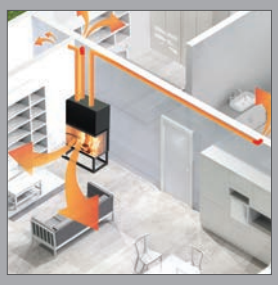

Forte Up2:
KIT 1 BIS - 2 BIS - 3 BIS - 4 BIS - 5 BIS

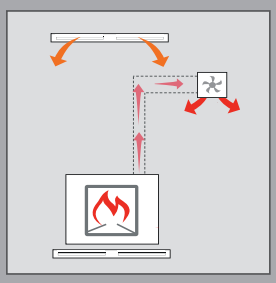

Basic V, Split V, Bent V,
Sharp V, Origami V

Status Up2

15,2 kW_395 m³_95x60xh160 cm

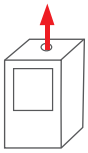

20 Ø

CHIMENEAS DE LEÑA
MONOBLOCOS A LENHA
ΕΣΤΙΕΣ ΞΥΛΟΥ
WOOD FIREPLACES

Energy
A++
A+
A
B
C
D
E
F
G

_Hogar de fundición
_*Câmara de combustão em fundição*
_Εστία από μαντέμι
_*Cast iron combustion chamber*

Titano Up2

15,2 kW_395 m³_96x60xh160 cm

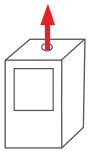

20 Ø

CHIMENEAS DE LEÑA
MONOBLOCOS A LENHA
ΕΣΤΙΕΣ ΞΥΛΟΥ
WOOD FIREPLACES

Energy
A++
A+
A
B
C
D
E
F
G

_Hogar de fundición
_*Câmara de combustão em fundição*
_Εστία από μαντέμι
_*Cast iron combustion chamber*

CANALIZABLE_*CANALIZÁVEL*
ΠΑΡΟΧΗ ΘΕΡΜΟΥ ΑΕΡΑ_*DUCTABLE*

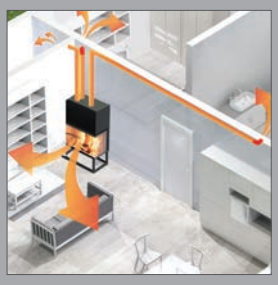

Status Up2, Titano Up2 :
KIT 1 BIS - 2 BIS - 3 BIS - 4 BIS - 5 BIS

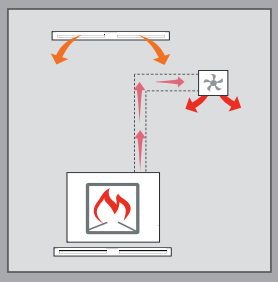

Basic V, Split V, Bent V,
Sharp V, Origami V

AIR DIFFUSER

Calor y luz regulables para un confort a medida

Para las chimeneas y estufas de leña, Edilkamin pone a disposición el kit air diffuser, que gracias a una centralita electrónica gestionada por mando a distancia permite regular la ventilación del aire caliente y la intensidad de la iluminación, creando la atmósfera perfecta. El kit air diffuser gestiona hasta 2 ventiladores: cada ventilador puede canalizar el aire caliente hasta un máximo de 8 metros (con una sola canalización) o 4 metros (dos canalizaciones).

Calor e luz reguláveis para um conforto à medida

Para os recuperadores e salamandras a lenha, a Edilkamin coloca à disposição o kit Air Diffuser que, através a uma centralina eletrónica gerida através de radiocomando, permite regular a ventilação do ar quente e a intensidade da iluminação, criando a atmosfera perfeita. O kit Air Diffuser gere até 2 ventiladores: cada ventilador pode canalizar o ar quente até um máximo de 8 metros (com uma única canalização) ou 4 metros (duas canalizações).

Ρυθμιζόμενη θερμοκρασία και φωτισμός για εξατομικευμένη άνεση

Για τα τζάκια και τις σόμπες με ξύλα, η Edilkamin διαθέτει το κιτ air diffuser. Χάρη στον ηλεκτρονικό πίνακα με τηλεχειρισμό, μπορούμε να ρυθμίσουμε την ισχύ του βεντιλατέρ ζεστού αέρα και την ένταση φωτισμού, δημιουργώντας την ιδανική ατμόσφαιρα.
Το κιτ air diffuser επιτρέπει τη διαχείριση έως και 2 βεντιλατέρ: κάθε ανεμιστήρας μπορεί να διοχετεύσει τον ζεστό αέρα σε μέγιστη απόσταση 8 μέτρων (με ένα αεραγωγό) ή 4 μέτρων (με δύο αεραγωγούς).

Heat and adjustable light for made-to-measure comfort.

For wood burning fireplaces and stoves, Edilkamin has made available an AIR DIFFUSER, an electronic control unit managed via remote control, allowing you to adjust hot air ventilation and lighting intensity, creating the perfect atmosphere.
AIR DIFFUSER manages up to 2 fans: each fan can duct hot air up to a maximum of 8 metres (with a single duct) or 4 metres (two ducts).

BOCAS DE DISEÑO MODERNO_*BOCAS DE DESIGN*
ΠΕΡΣΙΔΕΣ ΥΨΗΛΗΣ ΑΙΣΘΗΤΙΚΗΣ_*DESIGN VENTS*

Repartir calor con estilo y diseño

Las estufas, las chimeneas y los insertables Edilkamin pueden difundir aire caliente para calentar varios locales.
Hoy en día, además de tecnología, podemos añadir diseño moderno con bocas disponibles en dos tipos:
- para la circulación del aire caliente en la contracampana
- para la difusión del aire caliente en la vivienda.

Difundir calor com estilo

As salamandras, lareiras e recuperadores de calor Edilkamin difundem ar quente para aquecer as divisões.
Atualmente, além da tecnologia, podemos acrescentar o design, com as bocas disponíveis em dois tipos:
- *para a circulação de ar quente na coifa*
- *para difundir ar quente na casa*

Η υψηλή αισθητική στη διανομή θερμότητας

Οι σόμπες, τα τζάκια και οι κασέτες Edilkamin έχουν δυνατότητα διανομής θερμού αέρα για τη θέρμανση επιπλέον χώρων.
Πλέον της τεχνολογίας, προστίθεται και το καλαίσθητο design, με δύο διαθέσιμους τύπους περσίδων:
- για την κυκλοφορία του αέρα αναπλήρωσης στη φούσκα
- για τη διανομή του θερμού αέρα στην κατοικία

"Beauty" distributing heat.

Edilkamin stoves, fireplaces and inserts can distribute hot air to heat multiple rooms. Today, technology meets design, with two new types of vents:
- *for hot air circulation in the counter hood.*
- *to diffuse hot air in the room.*

BOCAS DE COMPENSACIÓN_*BOCAS DE COMPENSAÇÃO*
ΠΕΡΣΙΔΕΣ ΑΝΑΠΛΗΡΩΣΗΣ_*COMPENSATION VENTS*

Para colocar sobre la contracampana de las chimeneas. Combinables con las bocas de diseño moderno para la difusión de aire caliente.

A posicionar na coifa das lareiras. Combináveis com as bocas de design para difusão de ar quente.

Τοποθετούνται στη φούσκα του τζακιού. Συνδυάζονται με τις περσίδες υψηλής αισθητικής για τη διανομή ζεστού αέρα.

To position on the fireplace counter hood. Can be combined with the design vents to diffuse hot air.

TRATTO PUNTO

LABEL

cm 60 x 7 h

cm 90 x 7 h

BOCAS DE CANALIZACIÓN_*BOCAS DE CANALIZAÇÃO*_ ΠΕΡΣΙΔΕΣ ΑΕΡΑΓΩΓΩΝ_*DUCTING VENTS*

BASIC V*
cm 20 x 20

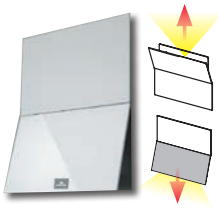

SPLIT V* - SPLIT
cm 20 x 20

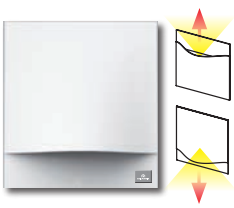

BENT V* - BENT
cm 20 x 21,5 h

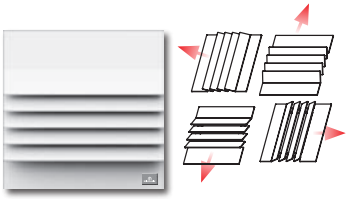

SHARP V*- SHARP
cm 20 x 20

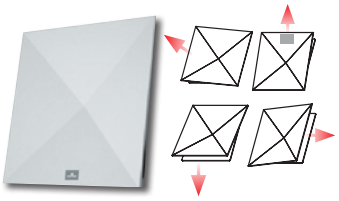

ORIGAMI V* - ORIGAMI
cm 20 x 20

*con ventilador integrado_*com ventilador integrado*_ με βεντιλατέρ ενσωματωμένο_ *with integrated fan*

Agua caliente

PARA CALENTAR TODA LA CASA

ÁGUA QUENTE
PARA AQUECER TODA A CASA

ΖΕΣΤΟ ΝΕΡΟ
ΓΙΑ ΤΗ ΘΕΡΜΑΝΣΗ ΟΛΟΥ ΤΟΥ ΣΠΙΤΙΟΥ

HOT WATER HEATING
WITH WATER ALL THE HOUSE

TERMO-ESTUFAS_
TERMO-CHIMENEAS_ CALDERAS

*SALAMANDRAS ÁGUA_*
RECUPERADOR DE CALOR ÁGUA _CALDEIRAS

ΣΟΜΠΕΣ ΚΑΛΟΡΙΦΕΡ_
ΤΖΑΚΙΑ ΚΑΛΟΡΙΦΕΡ_ΛΕΒΗΤΕΣ

*THERMO-STOVES_*
THERMO-FIREPLACES_ BOILERS

ÍNDICE/ *ÍNDICE* / ΠΕΡΙΕΧΟΜΕΝΑ / *INDEX* **P. 159**

Acero/Cerámica: blanca crema
Aço/ Cerâmica: branca nata
Ατσάλι/ Κεραμικό: λευκό κρέμα
Steel/ceramic: white cream

sistema LEONARDO Patented · Fire control · ON-OFF · R

opcional
opcional
προαιρετικά
optional

Milla H 12

12,4 kW_10,2 kW(H_2O)_325 m³_52x56xh110 cm

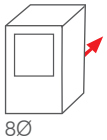

New Milla H 15

15,3 kW_13 kW(H_2O)_400 m³_52x56xh110 cm

TERMO-ESTUFAS DE PELLET
SALAMANDRAS ÁGUA A PELLETS
ΣΟΜΠΕΣ ΚΑΛΟΡΙΦΕΡ PELLET
PELLET THERMO-STOVES

_Hogar de acero
_*Câmara de combustão em aço*
_Εστία από ατσάλι
_*Steel combustion chamber*

Panel sinóptico_*Painel sinóptico*
Οθόνη ενδείξεων_*Display*

Milla H 12

Milla H 15

Acero / Cerámica_*Aço / Cerâmica*
Ατσάλι / Κεραμικό_*Steel / ceramic:*

color pergamino
pergaminho
χρώματος περγαμηνής
Parchment

blanca crema
branca nata
λευκό κρέμα
white cream

Burdeos
Bordeaux
Μπορντό
Bordeaux

Negro pulido
Negra brilhante
Μαύρο γυαλιστερό
Glossy black

Energy
A++
A+
A
B
C
D
E
F
G

Mito Idro

16,2 kW_11,8 kW(H_2O)_420 m³_52x55xh110 cm

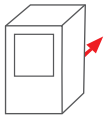

8Ø

TERMO-ESTUFAS DE PELLET
SALAMANDRAS ÁGUA A PELLETS
ΣΟΜΠΕΣ ΚΑΛΟΡΙΦΕΡ PELLET
PELLET THERMO-STOVES

_Hogar de fundición, acero
_*Câmara de combustão em fundição, aço*
_Εστία από μαντέμι και ατσάλι
_*Cast iron and steel combustion chamber*

Panel sinóptico_*Painel sinóptico*
Οθόνη ενδείξεων_*Display*

Cerámica blanca crema
Cerâmica branca nata
Κεραμικό λευκό κρέμα
Cream white ceramic

Cerámica color pergamino
Cerâmica pergaminho
Κεραμικό χρώματος περγαμηνής
Parchment ceramic

Cerámica burdeos
Cerâmica bordeaux
Κεραμικό μπορντό
Bordeaux ceramic

Energy
A++
A+
A
B
C
D
E
F
G

Cerámica burdeos
Cerâmica bordeaux
Κεραμικό μπορντό
Bordeaux ceramic

Mito Idro

Acero_*Aço*_Ατσάλι_*Steel:*

Cerámica blanca crema
Cerâmica branca nata
Κεραμικό λευκό κρέμα
Cream white ceramic

Cerámica color pergamino
Cerâmica pergaminho
Κεραμικό χρώματος περγαμηνής
Parchment ceramic

Cerámica burdeos
Cerâmica bordeaux
Κεραμικό μπορντό
Bordeaux ceramic

Cerámica negro pulido
Cerâmica negra brilhante
Κεραμικό μαύρο γυαλιστερό
Glossy black ceramic

Cherie Up H

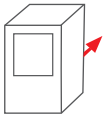

16,2 kW_11,8 kW(H_2O)_420 m^3_62x57xh115 cm

TERMO-ESTUFAS DE PELLET
SALAMANDRAS ÁGUA A PELLETS
ΣΟΜΠΕΣ ΚΑΛΟΡΙΦΕΡ PELLET
PELLET THERMO-STOVES

_Hogar de fundición, acero
_*Câmara de combustão em fundição, aço*
_Εστία από μαντέμι και ατσάλι
_*Cast iron and steel combustion chamber*

Panel sinóptico_*Painel sinóptico*
Οθόνη ενδείξεων_*Display*

Cerámica blanca crema
Cerâmica branca nata
Κεραμικό λευκό κρέμα
Cream white ceramic

Cerámica sal y pimienta
Cerâmica sal e pimenta
Κεραμικό λευκό “spicy”
Salt and pepper ceramic

Cerámica burdeos
Cerâmica bordeaux
Κεραμικό μπορντό
Bordeaux ceramic

Cerámica gris oscuro
Cerâmica cinza escuro
Κεραμικό γκρι σκούρο
Ceramic dark grey

Cristal blanco
Vidro branco
Γυαλί λευκό
White glass

Cristal negro
Vidro negro
Γυαλί μαύρο
Black glass

Energy
A++
A+
A
B
C
D
E
F
G

Cristal negro
Vidro negro
Γυαλί μαύρο
Black glass

Cherie Up H

Piedra natural
Pedra natural
Φυσική πέτρα
Soapstone

Acero blanco mate
Aço branco mate
Ατσάλι λευκό ματ
Opaque white steel

Acero bronce
Aço bronze
Ατσάλι μπρονζέ
Bronze steel

* Acero burdeos
Aço bordeaux
Ατσάλι μπορντό
Bordeaux steel

Acero gris oscuro
Aço cinza escuro
Ατσάλι γκρι σκούρο
Dark grey steel

* Fin de existencias
Fim do stock
Μέχρι εξάντλησης των αποθεμάτων
While stocks last

Piedra natural
Pedra natural
Φυσική πέτρα
Soapstone

Cerámica blanco mate
Cerâmica branco mate
Κεραμικό λευκό ματ
Ceramic matt white

Cerámica blanco mate
Cerâmica branco mate
Κεραμικό λευκό ματ
Ceramic matt white

Cerámica gris oscuro
Cerâmica cinza escuro
Κεραμικό γκρι σκούρο
Ceramic dark grey

Piedra natural
Pedra natural
Φυσική πέτρα
Soapstone

sistema LEONARDO Patented · Fire control · ON-OFF · R

opcional
opcional
προαιρετικά
optional

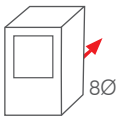

Vyda H 18

18,7 kW_16,3 kW(H_2O)_485 m³_62,5x61,5xh121,5 cm

Vyda H 22

22,5 kW_20 kW(H_2O)_585 m³_62,5x61,5xh121,5 cm

TERMO-ESTUFAS DE PELLET
SALAMANDRAS ÁGUA A PELLETS
ΣΟΜΠΕΣ ΚΑΛΟΡΙΦΕΡ PELLET
PELLET THERMO-STOVES

_Hogar de acero
_*Câmara de combustão em aço*
_Εστία από ατσάλι
_*Steel combustion chamber*

También está disponible en la versión
Também está disponível na versão
Είναι επίσης διαθέσιμο στην έκδοση
Is also available in the EKleaner version

EKleaner Patented

Panel sinóptico_*Painel sinóptico*
Οθόνη ενδείξεων_*Display*

_Para un funcionamiento correcto es indispensable instalar uno de los kit R-RW-R2-Kit tubos
_ *Para um funcionamento correcto é indispensável a instalação de um dos kit R-RW-R2-Kit de tubos*
_ Για τη λειτουργία της σόμπας είναι υποχρεωτική η εγκατάσταση ενός από τα κιτ R-RW-R2- κιτ σωλήνες
- *The undermentioned pre-assembled hydraulic kits have to be installed to ensure a correct operation R-RW-R2-Pipe Kit*

Energy
A++
A+
A
B
C
D
E
F
G

Kira H 18

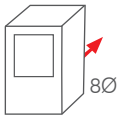

18,7 kW_16,3 kW(H_2O)_485 m^3_65x63xh123,5 cm

Kira H 22

22,5 kW_20 kW(H_2O)_585 m^3_65x63xh123,5 cm

TERMO-ESTUFAS DE PELLET
SALAMANDRAS ÁGUA A PELLETS
ΣΟΜΠΕΣ ΚΑΛΟΡΙΦΕΡ PELLET
PELLET THERMO-STOVES

_Hogar de acero
_*Câmara de combustão em aço*
_Εστία από ατσάλι
_*Steel combustion chamber*

También está disponible en la versión
Também está disponível na versão
Είναι επίσης διαθέσιμο στην έκδοση
Is also available in the EKleaner version

EKleaner
Patented

Panel sinóptico_*Painel sinóptico*
Οθόνη ενδείξεων_*Display*

_Para un funcionamiento correcto es indispensable instalar uno de los kit R-RW-R2-Kit tubos
_ *Para um funcionamento correcto é indispensável a instalação de um dos kit R-RW-R2-Kit de tubos*
_ Για τη λειτουργία της σόμπας είναι υποχρεωτική η εγκατάσταση ενός από τα κιτ R-RW-R2- κιτ σωλήνες
- *The undermentioned pre-assembled hydraulic kits have to be installed to ensure a correct operation R-RW-R2-Pipe Kit*

Energy
A++
A+
A
B
C
D
E
F
G

Cerámica blanca crema
Cerâmica branca nata
Κεραμικό λευκό κρέμα
Cream white ceramic

Cerámica burdeos
Cerâmica bordeaux
Κεραμικό μπορντό
Bordeaux ceramic

Cerámica color pergamino
Cerâmica pergaminho
Κεραμικό χρώματος περγαμηνής
Parchment ceramic

opcional
opcional
προαιρετικά
optional

Cerámica color pergamino
Cerâmica pergaminho
Κεραμικό χρώματος περγαμηνής
Parchment ceramic

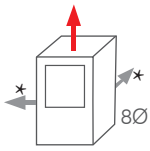

* opcional
opcional
προαιρετικά
optional

Blade H 18

18,7 kW_16,3 kW(H_2O)_485 m^3_104x39x120,5 cm

Blade H 22

22,5 kW_20 kW(H_2O)_585 m^3_104x39x120,5 cm

TERMO-ESTUFAS DE PELLET
SALAMANDRAS ÁGUA A PELLETS
ΣΟΜΠΕΣ ΚΑΛΟΡΙΦΕΡ PELLET
PELLET THERMO-STOVES

_Hogar de acero
_*Câmara de combustão em aço*
_Εστία από ατσάλι
_*Steel combustion chamber*

Panel sinóptico_*Painel sinóptico*
Οθόνη ενδείξεων_*Display*

También está disponible en la versión
Também está disponível na versão
Είναι επίσης διαθέσιμο στην έκδοση
Is also available in the EKleaner version

EKleaner
Patented

_Para un funcionamiento correcto es indispensable instalar uno de los kit R-RW-R2-Kit tubos
_ *Para um funcionamento correcto é indispensável a instalação de um dos kit R-RW-R2-Kit de tubos*
_ Για τη λειτουργία της σόμπας είναι υποχρεωτική η εγκατάσταση ενός από τα κιτ R-RW-R2- κιτ σωλήνες
- *The undermentioned pre-assembled hydraulic kits have to be installed to ensure a correct operation R-RW-R2-Pipe Kit*

Energy
A++
A+
A
B
C
D
E
F
G

Acero blanco mate
Aço branco mate
Ατσάλι λευκό ματ
Opaque white steel

Acero bronce
Aço bronze
Ατσάλι μπρονζέ
Bronze steel

Acero burdeos
Aço bordeaux
Ατσάλι μπορντό
Bordeaux steel

Acero negro
Aço negro
Ατσάλι μαύρο
Black steel

Acero negro
Aço negro
Ατσάλι μαύρο
Black steel

Blade H 18
Blade H 22

106x39xh122 cm

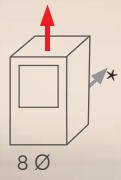

* opcional
opcional
προαιρετικά
optional

Cerámica blanco mate
Cerâmica branca opaca
Κεραμικό λευκό ματ
Opaque white ceramic

Cerámica beige
Cerâmica bege
Κεραμικό μπεζ
Beige ceramic

Cerámica beige
Cerâmica bege
Κεραμικό μπεζ
Beige ceramic

Cerámica burdeos
Cerâmica bordeaux
Κεραμικό μπορντό
Bordeaux ceramic

Meg Più

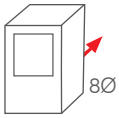

30,3 kW_25 kW(H_2O)_790 m^3_59x68,5xh121 cm

TERMO-ESTUFAS DE PELLET
SALAMANDRAS ÁGUA A PELLETS
ΣΟΜΠΕΣ ΚΑΛΟΡΙΦΕΡ PELLET
PELLET THERMO-STOVES

_Hogar de fundición
_*Câmara de combustão em fundição*
_Εστία από μαντέμι
_*Cast iron combustion chamber*

_Para un funcionamiento correcto es indispensable instalar uno de los kit RS - RS2 - RWS - RWS2 -Kit tubos
_ *Para um funcionamento correcto é indispensável a instalação de um dos kit RS - RS2 - RWS - RWS2 -Kit de tubos*
_Για τη σωστή λειτουργία της σόμπας είναι υποχρεωτική η εγκατάσταση ενός από τα κιτ RS - RS2 - RWS - RWS2 - κιτ σωλήνες
_*The undermentioned pre-assembled hydraulic kits have to be installed to ensure a correct operation RS - RS2 - RWS - RWS2 - Pipe Kit*

Energy
A++
A+
A
B
C
D
E
F
G

Cerámica blanca crema
Cerâmica branca nata
Κεραμικό λευκό κρέμα
Cream white ceramic

Cerámica color pergamino
Cerâmica pergaminho
Κεραμικό χρώματος περγαμηνής
Parchment ceramic

Cerámica blanca crema
Cerâmica branca nata
Κεραμικό λευκό κρέμα
Cream white ceramic

Cerámica burdeos
Cerâmica bordeaux
Κεραμικό μπορντό
Bordeaux ceramic

Flamma 24

23,6 kW_14,6 kW (H_2O)_615 m^3_63x56xh134 cm

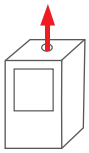

TERMO-ESTUFAS DE LEÑA
SALAMANDRAS ÁGUA A LENHA
ΣΟΜΠΕΣ ΚΑΛΟΡΙΦΕΡ ΞΥΛΟΥ
BOILER STOVES

Hogar de acero y vermiculita
Câmara de combustão em aço, vermiculite
Εστία από ατσάλι και βερμικουλίτη
Steel and vermiculite material combustion chamber

_Disponible también en versión para instalación a vaso cerrado (con serpentina y válvula de seguridad incorporadas)
_*Também disponível na versão de instalação vaso fechado (Serpentina e válvula de segurança incorporada)*
_Διατίθεται και στον τύπο με κλειστό δοχείο διαστολής με ενσωματωμένη σερπαντίνα και βαλβίδα ασφαλείας
_*Available also in version for installation with closed vessel with coil and safety valve incorporated.*

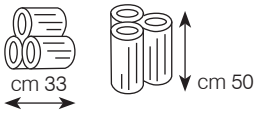

Cerámica blanco crema
Cerâmica branca nata
κεραμικό λευκό κρέμα
Cream white ceramic

Cerámica pergamino
Cerâmica pergamena
Κεραμικό περγαμηνή
Parchment ceramic

Cerámica burdeos
Cerâmica bordeaux
Κεραμικό μπορντό
Bordeaux ceramic

Cerámica gris oscuro
Cerâmica cinza escura
Κεραμικό γκρι σκούρο
Dark grey ceramic

Energy
A++
A+
A
B
C
D
E
F
G

Cerámica blanco crema
Cerâmica branca nata
κεραμικό λευκό κρέμα
Cream white ceramic

New Gora Slim

21,5 kW_20,1 kW(H_2O)_525 m^3_107x44xh129 cm

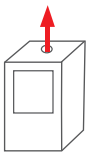

CALDERAS DE PELLET
CALDEIRAS A PELLETS
ΛΕΒΗΤΕΣ PELLET
PELLET BURNING BOILERS

_*Hogar de acero*
_*Câmara de combustão em aço*
_Εστία από ατσάλι
_*Steel combustion chamber*

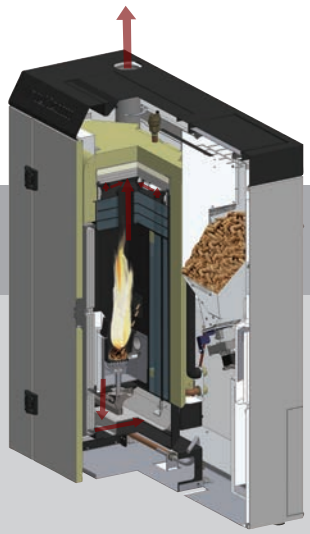

Energy
A+++
A++
A+
A
B
C
D

_Display
_Programación horaria semanal
_Depósito lateral 40 kg

_*Display*
_*Programação horária semanal*
_*Depósito de combustivel 40 kg*

_Έγχρωμη οθόνη αφής
_Εβδομαδιαίος προγραμματισμός
_Δεξαμενή στο πλάι 40 kg

_*Display*
_*Weekly time programming*
_*40 kg side tank*

_Para un funcionamiento correcto es indispensable instalar uno de los kit:
_ *Para um funcionamento correcto é indispensável a instalação de um dos kit:*
_Για τη σωστή λειτουργία του λέβητα είναι υποχρεωτική η εγκατάσταση ενός από τα κιτ:
_*The undermentioned pre-assembled hydraulic kits have to be installed to ensure a correct operation :*

KIT R - KIT RW - KIT R2-FX

New Gora 22

21,5 kW_20,1 kW (H_2O)_m^3 525_55x78xh131 cm

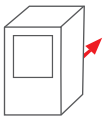

8 Ø

New Gora 26

25,8 kW_24 kW (H_2O)_m^3 625_55x78xh131 cm

New Gora 29

29,2 kW_27 kW (H_2O)_m^3 705_55x78xh131 cm

CALDERAS DE PELLET
CALDEIRAS A PELLETS
ΛΕΒΗΤΕΣ PELLET
PELLET BURNING BOILERS

_*Hogar de acero*
_*Câmara de combustão em aço*
_Εστία από ατσάλι
_*Steel combustion chamber*

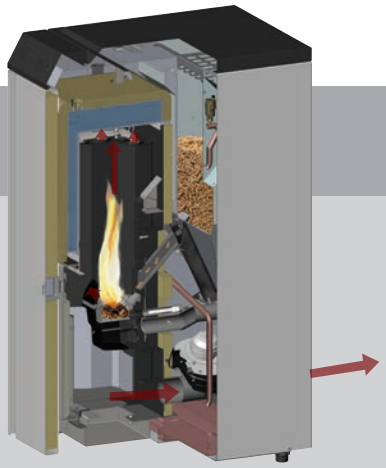

Energy
A+++
A++
A+
A
B
C
D

_Display
_Programación horaria semanal
_Depósito 60 kg

_*Display*
_*Programação horária semanal*
_*Depósito de combustivel 60 kg*

_Έγχρωμη οθόνη αφής
_Εβδομαδιαίος προγραμματισμός
_Δεξαμενή 60 kg

_*Display*
_*Weekly time programming*
_*60 kg tank*

_Para un funcionamiento correcto es indispensable instalar uno de los kit:
_ *Para um funcionamento correcto é indispensável a instalação de um dos kit:*
_Για τη σωστή λειτουργία του λέβητα είναι υποχρεωτική η εγκατάσταση ενός από τα κιτ:
_*The undermentioned pre-assembled hydraulic kits have to be installed to ensure a correct operation :*

KIT R-FX - KIT RW-FX - KIT R2-FX

New
Gora Slim

Laguna2 P18

17,6 kW_16,2 kW (H2O)_m3 420_76x79xh128 cm

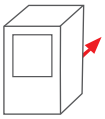

10 Ø

Laguna2 P24

24,2 kW_22,2 kW (H_2O)_m^3 580_91x79xh128 h cm

Laguna2 P29

28,2 kW_25,8 kW (H_2O)_m^3 670_91x79xh128 cm

CALDERAS DE PELLET
CALDEIRAS A PELLETS
ΛΕΒΗΤΕΣ PELLET
PELLET BURNING BOILERS

_*Hogar de acero*
_*Câmara de combustão em aço*
_Εστία από ατσάλι
_*Steel combustion chamber*

Energy
A+++
A++
A+
A
B
C
D

_Para un funcionamiento correcto es indispensable instalar uno de los kit:
_ *Para um funcionamento correcto é indispensável a instalação de um dos kit:*
_Για τη σωστή λειτουργία του λέβητα είναι υποχρεωτική η εγκατάσταση ενός από τα κιτ:
_*The undermentioned pre-assembled hydraulic kits have to be installed to ensure a correct operation :*

Laguna2 P18/24/29 : KIT R - KIT R2

Laguna2 P24/29: KIT RW - KIT RW2

_Panel sinóptico de pantalla táctil en color
_Programación horaria semanal
_Depósito lateral 60 kg (Laguna2 P18)
_Depósito lateral 100 kg (Laguna2 P24/29)
_Limpieza automática de los turboladores, del hogar y expulsión automática de la ceniza

_*Painel táctil colorido*
_*Programação horária semanal*
_*Depósito de combustivel 60 kg (Laguna2 P 18)*
_*Depósito de combustivel 100 kg (Laguna2 P 24/29)*
_*limpeza automática do queimador e dos permutadores com compactação de cinzas*

_Έγχρωμη οθόνη αφής
_Εβδομαδιαίος προγραμματισμός
_Δεξαμενή στο πλάι 60 kg (Laguna2 P 18)
_Δεξαμενή στο πλάι 100 kg (Laguna2 P 24/29)
_Αυτόματος καθαρισμός στον καυστήρα και στα τούμπα, και αυτόματη εξαγωγή της στάχτης

_*Colour touch screen display*
_*Weekly time programming*
_*60 kg side tank (Laguna2 P 18)*
_*100 kg side tank (Laguna2 P 24/29)*
_*Automatic cleaning of tubing, brazier and automatic ash expulsion*

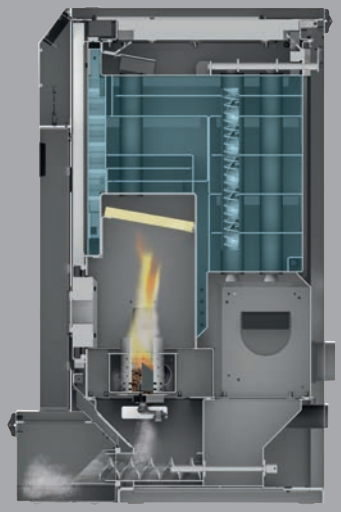

DEPÓSITOS AUTOMÁTICOS PARA CALDERAS DE PELLET_*DEPÓSITO DE COMBUSTIVEL PARA CALDEIRAS A PELLETS*_
ΔΕΞΑΜΕΝΕΣ ΓΙΑ ΛΕΒΗΤΕΣ PELLET_*OPTIONAL ACCESSORIES FOR LOADING*

Depósito_*Depósito de combustivel*_Δεξαμενή από ατσάλι _*Steel tanks*

250 kg

500 kg

*

kit para aumentar la capacidad de 500 a 800 kg
kit-conjunto para aumentar a capacidade de 500 a 800 kg
Διατίθεται kit για αύξηση της χωρητικότητας από 500 σε 800 kg
Kit with 300kg capacity for converting tank from 500 kg to 800 kg

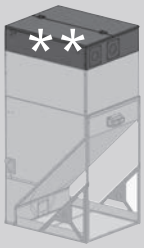

**

kit para aumentar la capacidad de 800 a 1000 kg)
kit-conjunto para aumentar a capacidade de 800 a 1000 kg
Διατίθεται kit για αύξηση της χωρητικότητας από 800 σε 1000 kg
Kit with 200kg capacity for converting tank from 800 kg to 1.000 kg

SISTEMAS DE ALIMENTACIÓN PELLET A TRAVÉS DE CÓCLEA_*SISTEMAS DE ALIMENTAÇÃO DOS PELLETS ATRAVÉS DE SEM-FIM*_
ΣΥΣΤΗΜΑΤΑ ΤΡΟΦΟΔΟΣΙΑΣ PELLET ΜΕ ΚΟΧΛΙΑ_*MECHANICAL PELLET FEEDING SYSTEMS*

90 cm
100 cm (Maxima)

150 cm

300 cm

500 cm

Kit collar para suspensión cóclea a techo (inclusive tirantes)
Jogo de cintas para suspensão do sem-fim no tecto (tirantes incluídos)
Kit κολλάρου για στερέωση κοχλία στην οροφή (περιλαμβάνονται ιμάντες)
Collar kit for hanging screw feeder from ceiling (including tie rods)

A

SILO EN TEJIDO_*SILO DE TECIDO*
ΣΙΛΟ ΑΠΟ ΥΦΑΣΜΑ_*REMOTE SILOS IN FABRIC*

2,1 - 3,2 t. (A)
4,2 - 6,7 t.

SISTEMAS NEUMÁTICOS DE ALIMENTACIÓN PELLET_*SISTEMAS PNEUMÁTICOS DE ALIMENTAÇÃO DOS PELLETS* _
ΣΥΣΤΗΜΑΤΑ ΤΡΟΦΟΔΟΣΙΑΣ PELLET ΜΕ ΑΕΡΑ_*PNEUMATIC PELLET FEEDING SYSTEMS*

Unidad para extracción a aspiración(mecánico sin motor y cóclea)
Unidade para extracção por aspiração (mecânica sem motor nem sem fim)
Μονάδα για εξαγωγή pellet με αέρα (μηχανισμός χωρίς μοτέρ και κοχλία)
Extraction and suction unit

Sistema neumático para transportar pellet_*Sistema pneumático para transporte de pellets*
Σύστημα αέρα για μεταφορά pellet / *Pneumatic system for pellet transport*

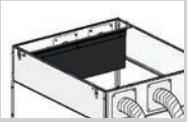

Alfombrilla amortizadora pellet (carga neumática)
Tapete amortecedor de pellets (carga pneumática)
Στρώμα απόσβεσης pellet (φόρτωση με αέρα)
Pellet damper mat (pneumatic loading)

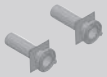

Kit bocas para relleno con accesorios: - SISTEMA GUILLEMIN
Jogo de bocais para encher acessórios: - SISTEMA GUILLEMIN
Kit στομίων για φόρτωση με εξαρτήματα: - ΣΥΣΤΗΜΑ GUILLEMIN
Filler nozzle kit with accessories_SYSTEM STORTZ

Idropellbox

15,6 kW_12,6 kW(H_2O)_405 m^3_72x56xh107/118 cm

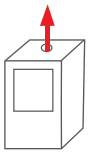

TERMO-CHIMENEAS DE PELLET
RECUPERADOR PARA AQUECIMENTO CENTRAL PELLETS
ΤΖΑΚΙΑ ΚΑΛΟΡΙΦΕΡ PELLET
PELLET THERMO-FIREPLACES

Cajón pellet
Gaveta para pellets
Συρτάρι φόρτωσης pellet
Loading with frontal load tray

Energy
A++
A+
A
B
C
D
E
F
G

_Hogar de acero
_*Câmara de combustão em aço*
_Εστία από ατσάλι
_*Steel combustion chamber*

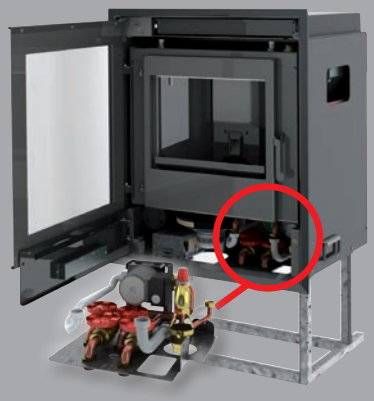

_Kit hidráulico incorporado
_*Kit hidráulico incluído*
_Ενσωματωμένο υδραυλικό κιτ
_*Built-in hydraulic kit*

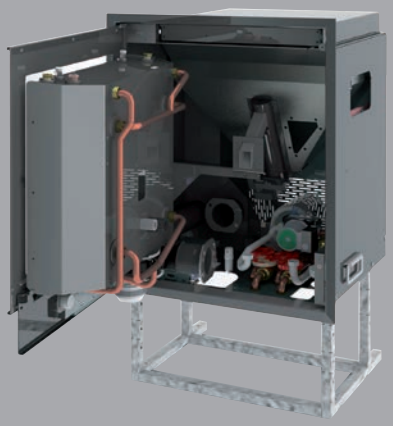

_Bloque con apertura lateral
_*Câmara de combustão com abertura frontal para manutenção*
_Πλάτη ανοιγόμενη οριζόντια
_*Firebox with openable door for easy maintenance and adjustment*

Idropellbox 30

27 kW_22 kW(H_2O)_705 m^3_97x60xh143 cm

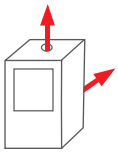

TERMO-CHIMENEAS DE PELLET
RECUPERADOR PARA AQUECIMENTO CENTRAL PELLETS
ΤΖΑΚΙΑ ΚΑΛΟΡΙΦΕΡ PELLET
PELLET THERMO-FIREPLACES

_Hogar de Ecokeram
_*Câmara de combustão em Ecokeram*
_*Πυρίμαχη εστία*
_*Ecokeram combustion chamber*

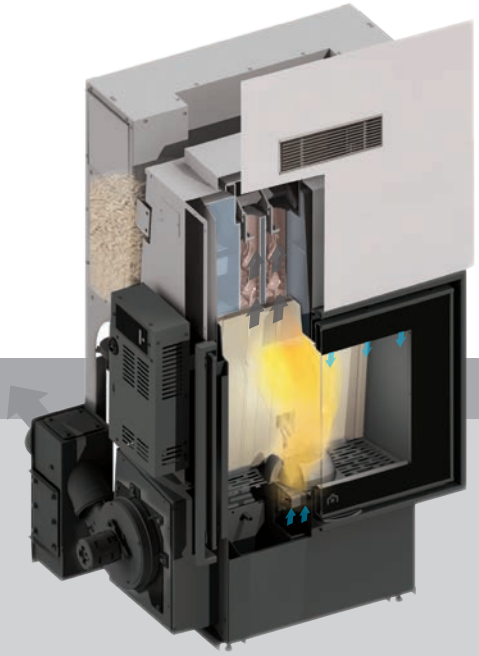

Energy
A++
A+
A
B
C
D
E
F
G

_Kit hidráulico incorporado
_*Kit hidráulico incluído*
_Ενσωματωμένο υδραυλικό κιτ
_*Built-in hydraulic kit*

CANALIZABLE_CANALIZÁVEL
ΠΑΡΟΧΗ ΘΕΡΜΟΥ ΑΕΡΑ_DUCTABLE

KIT AIR DIFFUSER

_Carga de pellet lateral derecho o izquierdo
(a definir en el momento de la instalación)
_*Carregamento lateral do pellet à esquerda ou à direita*
(a definir em fase de instalação)
_Φόρτωση pellet στο πλάι δεξιά ή αριστερά
(ορίζεται στην εγκατάσταση)
_*Right or left pellet side-load*
(to be defined during installation)

Idro 50 Up

20 kW_13,5 kW(H_2O) _520 m^3_77x66xh138 cm

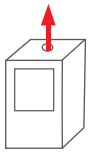

18 Ø

TERMO-CHIMENEAS DE LEÑA
RECUPERADORES DE CALOR ÁGUA A LENHA
ΤΖΑΚΙ ΚΑΛΟΡΙΦΕΡ ΞΥΛΟΥ
WOOD THERMO-FIREPLACES

_Disponible también en versión para instalación a vaso cerrado (con serpentina y válvula de seguridad incorporadas)
_*Também disponível na versão de instalação vaso fechado (Serpentina e válvula de segurança incorporada)*
_Διατίθεται και στον τύπο με κλειστό δοχείο διαστολής με ενσωματωμένη σερπαντίνα και βαλβίδα ασφαλείας
_*Available also in version for installation with closed vessel with coil and safety valve incorporated.*

Energy
A++
A+
A
B
C
D
E
F
G

Cristal panorámico serigrafiado, con marco incluido.
_Hogar de acero y fundición
_Contenido de agua 60 litros
_*Completado de brasero y posibilidad de asador*

Vidro panorâmico serigrafado, e com moldura incluída.
_*Câmara de combustão em aço e fundição*
_*Conteúdo de água: 60 litros*
_*Completo com braseiro e possibilidade de assador*

Πανοραμικό τζάμι με μεταξοτυπία
_Εστία από ατσάλι και μαντέμι
_Χωρητικότητα νερού 60 λίτρα
_Περιλαμβάνει υποδοχή για σούβλα

Nameplates panoramic glass with enclosed frame.
_ *Steel and cast iron combustion chamber*
_ *Water content: 60 liters*
_ *Complete with brazier and possibility of roasting*

H_2Oceano 15

16,6 kW_8,2 kW(H_2O)_435m³_74x62xh135 cm

H_2Oceano 23

23 kW_13,3 kW(H_2O)_600m³_88x68xh147 cm

H_2Oceano 28

28,1 kW_17,4 kW(H_2O)_730m³_106x78xh147 cm

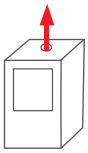

18 Ø (H_2oceano 15)
22 Ø (H_2oceano 23)
25 Ø (H_2oceano 28)

TERMO-CHIMENEAS DE LEÑA
RECUPERADORES DE CALOR ÁGUA A LENHA
ΤΖΑΚΙ ΚΑΛΟΡΙΦΕΡ ΞΥΛΟΥ
WOOD THERMO-FIREPLACES

_Disponible también en versión para instalación a vaso cerrado (con serpentina y válvula de seguridad incorporadas)
_*Também disponível na versão de instalação vaso fechado (Serpentina e válvula de segurança incorporada)*
_Διατίθεται και στον τύπο με κλειστό δοχείο διαστολής με ενσωματωμένη σερπαντίνα και βαλβίδα ασφαλείας
_*Available also in version for installation with closed vessel with coil and safety valve incorporated.*

_Hogar de acero y fundición.
_*Câmara de combustão em aço e fundição*
_Εστία από ατσάλι και μαντέμι
_*Cast iron and steel combustion chamber*

_Post-combustión óptima
_*Pós-combustão eficaz*
_βέλτιστη μετάκαυση
_*Optimal after-combustion*

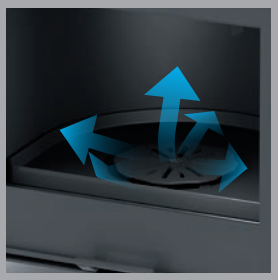

_Amplio plano fuego y rejilla cenizas de fundición
_*Ampla base de fogo e grelha de cinzas em ferro fundido*
_Μεγάλο επίπεδο καύσης και σχάρα στάχτης από χυτοσίδηρο
_*Wide fire surface and cast iron ash-pan*

Acquatondo 22

23 kW_13,3 kW (H2O)_m³ 600_cm 80x68x138,5 h

Acquatondo 29

28,1 kW_17,4 kW (H2O)_m³ 730_cm 99x78x138,5 h

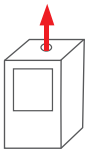

20 Ø (Acquatondo 22)
25 Ø (Acquatondo 29)

TERMO-CHIMENEAS DE LEÑA
RECUPERADORES DE CALOR ÁGUA A LENHA
ΤΖΑΚΙΑ ΚΑΛΟΡΙΦΕΡ ΞΥΛΟΥ
WOOD THERMO-FIREPLACES

_Hogar de acero y fundición.
_*Câmara de combustão em aço e fundição*
_Εστία από ατσάλι και μαντέμι
_*Cast iron and steel combustion chamber*

Plus
22_22 cs _29_29 cs

Energy
A++
A+
A
B
C
D
E
F
G

Prismático_*Prismático*_Πρισματικο_*Prismatic*
22_29_29 cs

Energy
A++
A+
A
B
C
D
E
F
G

Abierto un lado_*Lado com vidro* _ Δυο οψεων
_*Glass on one side*
29

Energy
A++
A+
A
B
C
D
E
F
G

_Disponible también en versión para instalación a vaso cerrado (con serpentina y válvula de seguridad incorporadas) CS
_*Também disponível na versão de instalação vaso fechado (Serpentina e válvula de segurança incorporada) CS*
_Διατίθεται και στον τύπο με κλειστό δοχείο διαστολής με ενσωματωμένη σερπαντίνα και βαλβίδα ασφαλείας CS
_*Available also in version for installation with closed vessel with coil and safety valve incorporated. CS*

	Mya Air Tight Mya Air Tight C	Celia Air Tight Celia Air Tight Plus	Celia Air Tight C Celia Air Tight C Plus	Ania Air Tight	Bild Air Tight C	Vyda Air Tight Vyda Air Tight C
Kg	18 14	16 16	16 16	20	22	17
kW	2,4-6,3	2,7-7,2 2,7-9,6	2,7-7,2 2,7-9,6	2,4-8	4,4-9,1	3-10
Kg/h	0,5-1,5	0,6-1,6 0,6-2,2	0,6-1,6 0,6-2,2	0,5-1,8	1-2,1	0,7-2,3
h	12-36 9-28	10-27 7-27	10-27 7-27	11-40	10-22	7-24
m³	165	190 250	190 250	210	235	260
%	90,1	92,8 90,7	92,8 90,7	90,1	89	90,4
cm Ø	8 M ↗ 8-13 F ↑	8 F ↑	8-13 F ↑	8 M ↗	8-13 F ↑	8 M ↗ 8-13 F ↑
cm	/	/ 1x Ø 6 cm	/ 1x Ø 6 cm	/	1X Ø 8 cm	/
Kg	169-171	142 145	142 145	198	130	164
SL	•	•	•	•	•	•
TM	/	•	•	/	/	/
aK	/	•	•	/	/	/
GSM	optional	optional	optional	optional	optional	optional
Wi-Fi	optional	•	•	optional	optional	optional
OK	•	•	•	•	•	•
	•	•	•	•	•	•
	G	G	G	G	G	G
NIGHT	•	/	/	/	•	•
30'±	/	•	•	/	/	/
RELAX	•	•	•	/	•	•
AT PH	•	•	•	•	•	•
Energy	A+	A++ A+	A++ A+	A+	A+	A+

LEYENDA SÍMBOLOS_*LEGENDA DOS SÍMBOLOS*_ΕΠΕΞΗΓΗΣΗ ΣΥΜΒΟΛΩΝ_***SYMBOLS KEY***

M - Macho/*Macho* /Αρσενικό/ *Male* F - Hembra/*Fêmea*/θηλυκό/ *Female*

Kg — Depósito pellet / *Reservatório* pellet / χωρητικότητα ρεζερβουάρ / Pellet hopper

kW — kW min-max

Kg/h — Consumo / *Consumo* / κατανάλωση / *Consumption* min/max

h — Autonomía / *Autonomia horária* / *αυτονομία*/*Autonomy* min-max

m³ — Volumen calentable/ *Volume a aquecer*/ Θερμαινόμενος όγκος / *Heatable volume*

% — Rendimiento/ *Rendimento* / Απόδοση/*Efficiency*

cm Ø — Salida humos / *Saída fumos* / έξοδος καπναερίων/ *Smoke outlet*

↑ Superior / *Superior*/ επάνω/ *Top* ↗ Trasera / Posterior / πίσω / Rear → Lateral/Lateral/ πλευρικά / *Side*

cm — Salida aire caliente / *Saída de ar quente* / έξοδος θερμού αέρα / Hot air outlet n° x Ø cm

Kg — Peso con embalaje/ *Peso com embalagem* / *Βάρος με συσκευασία / Weight with packaging*

SL — SL Sistema Leonardo

Panel sinóptico/ Painel sinótico/ Οθόνη ενδείξεων / Display

Fire control:

OK — Autoclean: Limpieza automática del crisol/ Limpeza automática do queimador / αυτόματος καθαρισμος σταχτοδοχελου/ *Automatic combustion chamber cleaning*

Rada Air Tight C	Slide Slide2 7	Mya Eco	Nara2 Nara2 Plus	Yana Yana Plus	Lena Lena Plus
24	20	18	24	20 20	24 24
2,8-12,8	2,3-4,9 3-6,9	2,4-6,3	3-6,9 3,8-9,2	3-6,9 3,8-9,2	3-7,9 3,8-9,2
0,6-2,9	0,5-1,1 0,7-1,6	0,5-1,5	0,7-1,6 0,9-2,2	0,7-1,6 0,9-2,2	0,7-1,9 0,9-2,2
8-40	18-40 13-29	12-36	15-34 11-27	13-29 9-22	13-34 11-27
335	130 180	165	180 240	180 240	205 240
91,3	90,2 88	90,1	88 88,5	88 88,5	87,1 88,5
8-13F ↑	8 F ↑	8 M ↗	8 M ↗	8 F ↑	8 M ↗
1X Ø 6 cm	/	/	/ 1x Ø 6 cm	/ 1x Ø 6 cm	/ 1x Ø 6 cm
160	121-128	167 -171	123 130	123 125	110 113
•	•	•	•	•	•
/	/	/	/	•	•
/	/	/	/	optional	optional
optional	optional	optional	optional	optional	optional
optional	optional	optional	optional	•	•
•	•	•	•	•	•
•	•	•	•	•	•
G	G	G	G	G	G
•	•	/	•	/	/
/	/	/	/	•	•
•	•	/	•	•	•
•	/	/	/	/	/
A+	A+	A+	A+	A+	A+

Gestión a distancia/ *Predisposição da gestão à distância/* Διαχείριση από απόσταση / *Remote management*

Wi-Fi kit

Confortclima

Programador horario semanal
Programador horário semanal
Ωριαίος προγραμματιστής εβδομάδας
Weekly time programmer

Fuego / *Fornalha/* Θάλαμος καύσης/ *Hearth*
G: Fundición / *Ferro fundido* / μαντέμι/ *Cast Iron*
A: Acero / *Aço* / ατσάλι /*Steel*
V: Vermiculita/Vermiculite E: Ecokeram

Función NIGHT / *Função NIGHT* /
Λειτουργία NIGHT/ *NIGHT function*

Función RELAX / *Função RELAX* /
Λειτουργία RELAX / *RELAX function*

Estufas de pellet estanca / *Salamandra estanque/*
Αεροστεγής σόμπα/*"Airtight" stoves*

THE MIND

EASY TIMER

airKare

ENERGY
Clases de eficiencia energética
Classes de eficiência energética
Ενεργειακές κλάσεις
Energy efficiency classes

	Lille 8	Klik	Evia2	Aris Up2 Aris Up Plus	Bild	Myrna Myrna Plus	Myrna Q Myrna Q Plus
Kg	20	17	16	15	22	25	25
kW	2,4-8,1	3,5-8,3	3-7,9	2,5-8,2 2,5-8	4,4-9,1	3,5-10 3,5-12,3	3,5-10 3,5-12,3
Kg/h	0,5-1,9	0,8-1,9	0,7-1,9	0,6-1,9 0,6-1,8	1-2,1	0,8-2,3 0,8-2,8	0,8-2,3 0,8-2,8
h	11-40	9-21	8-23	8-25 8-25	10-22	11-31 9-31	11-31 9-31
m^3	210	215	205	215 210	235	260 320	260 320
%	90	90	87,1	88,7 91,5	89	91,4 90	91,4 90
cm Ø	8 M	8M	8F	8 M	8F	8 M	8 F
cm	/	/	/	/ 1x Ø 8 cm	1X Ø 8 cm	/ 1x Ø 8 cm	/ 1x Ø 8 cm
Kg	196	140	150	147-177 160-193	130	160 163	160 163
SL	•	•	•	•	•	•	•
TM	/	/	/	/	/	•	•
aK	/	/	/	/	/	•	•
GSM	optional	optional	optional	optional	optional	optional	optional
Wi-Fi	optional	optional	optional	optional	optional	•	•
OK	•	•	•	•	•	•	•
	•	•	•	•	•	•	•
	G	G	G	G	G	G	G
NIGHT	•	optional	•	•	•	/	/
30'±	/	/	/	/	/	•	•
RELAX	•	•	•	•	•	•	•
Energy	A+	A+	A+	A+	A+	A+	A+

LEYENDA SÍMBOLOS_*LEGENDA DOS SÍMBOLOS*_ΕΠΕΞΗΓΗΣΗ ΣΥΜΒΟΛΩΝ_***SYMBOLS KEY***

M - Macho/*Macho* /Αρσενικό/ *Male* F - Hembra/*Fêmea*/θηλυκό/ *Female*

- Kg — Depósito pellet / *Reservatório* pellet / χωρητικότητα ρεζερβουάρ / Pellet hopper
- kW — kW min-max
- Kg/h — Consumo / *Consumo* / κατανάλωση / *Consumption* min/max
- h — Autonomía / *Autonomia horária* / *αυτονομία*/*Autonomy* min-max
- m^3 — Volumen calentable/ *Volume a aquecer*/ Θερμαινόμενος όγκος / *Heatable volume*
- % — Rendimiento/ *Rendimento* / Απόδοση/*Efficiency*
- cm Ø — Salida humos / *Saída fumos* / έξοδος καπναερίων/ *Smoke outlet*
- Superior / *Superior*/ επάνω/ *Top* — Trasera / Posterior / πίσω / Rear — Lateral/Lateral/ πλευρικά / *Side*
- Salida aire caliente / *Saída de ar quente* / έξοδος θερμού αέρα / Hot air outlet n° x Ø cm
- Kg — Peso con embalaje/ *Peso com embalagem* / *Βάρος με συσκευασία* / *Weight with packaging*
- SL — SL Sistema Leonardo
- *Panel sinóptico/ Painel sinótico/ Οθόνη ενδείξεων / Display*
- *Fire control*
- OK — Autoclean: Limpieza automática del crisol/ Limpeza automática do queimador / αυτόματος καθαρισμος σταχτοδοχελου/ *Automatic combustion chamber cleaning*

Cherie Up	Sally Sally Plus	Blade	Vyda Kira
26	25	22	30
5,5-11,2	3,5-12	3,5-12,1	4,2-14,3
1,2-2,6	0,8-2,8	0,8-2,8	1-3,3
10-22	9-31	8-28	9-30
290	315	315	375
90	90	90,3	90
8 M ↗	8 M ↗	8 F ↑	8 M ↗
2x Ø 8 cm	- 1x Ø 10 cm	1/2x Ø 6 cm	2x Ø 8 cm
207-244	224-233 226-237	185-215	180-267
•	•	•	•
/	/	/	/
/	/	/	/
optional	optional	optional	optional
optional	optional	optional	optional
•	•	•	•
•	•	•	•
G	A-G	G	G
•	/	•	•
/	/	/	/
•	/	/	/
A+	A+	A+	A+

	Pellkamin 8	Pellkamin 10	Pellkamin2 12
Kg	11	11	17
kW	3,1-8,1	3,1-10,4	3,8-12,6
Kg/h	0,7-1,9	0,7-2,4	0,8-2,9
h	6-16	5-16	6-21
m^3	210	270	330
%	91,1	90	92,1
cm Ø	8 M ↑	8 M ↑	8 M ↑
cm	/	/	2xØ10cm
Kg	151	147	218-271
SL	•	•	•
	•	•	•
OK	•	•	•
GSM	optional	optional	optional
Wi-Fi	optional	optional	optional
	•	•	•
	•	•	•
	G	G	G
NIGHT	/	/	•
RELAX	/	/	•
Energy	A+	A+	A+

GSM — Gestión a distancia/ *Predisposição da gestão à distância/* Διαχείριση από απόσταση / *Remote management*

Wi-Fi — Wi-Fi kit: kit opcional / *kit opcional* / προαιρετικό / *optional kit*

Confortclima

Programador horario semanal
Programador horário semanal
Ωριαίος προγραμματιστής εβδομάδας
Weekly time programmer

Fuego / *Fornalha/* Θάλαμος καύσης/ *Hearth*
G: Fundición / *Ferro fundido* / μαντέμι/ *Cast Iron*
A: Acero / *Aço* / ατσάλι /*Steel*
V: Vermiculita/Vermiculite E: Ecokeram

NIGHT — Función NIGHT / *Função NIGHT* / Λειτουργία NIGHT/ *NIGHT function*

RELAX — Función RELAX / *Função RELAX* / Λειτουργία RELAX / *RELAX function*

THE MIND

30'± EASY TIMER

airKare

ENERGY
Clases de eficiencia energética
Classes de eficiência energética
Ενεργειακές κλάσεις
Energy efficiency classes

	Tally 8 Tally 8 Up	Tally 8 s Tally 8 Up s	Firebox Luce Plus Firebox Deco	Firebox Riga 49 54	Screen Evo 80/2 Screen Evo 100	Screen Up 80/2	Windo2 50	Windo2 75 Windo2 95
kW	8	8	9,6	9,6	10,4 14,6	10,4	12,2	13,2 14,7
Kg/h	2	2	2,3	2,3	2,8 3,8	2,8	3,4	3,3 3,9
m^3	210	210	250	250	270 380	270	320	345 385
%	85,6	85,6	89,5	89,5	81,7 84,5	81,7	78	84,6 81
cm Ø	15 M	15 M	20 M	20 M	20 F	20 F	18 F	20 F
cm	1x Ø 10 cm	1x Ø 10 cm	2x Ø 14 cm	2x Ø 14 cm	2x Ø 14 cm	2x Ø 14 cm	1x Ø 14 cm	4x Ø 14 cm
Kg	171/245 158/246	178/274 +40 kg de kit	111/144	114/122	167 200	165	320	336 380
	/	/	• •	• • •	/	/	•	/
	•	•	• /	/ / /	•	•	/	/
	V 29x23x39h	V 29x23x39h	G 55x38x29h G 57x38x29h G 55x29x29h	G 60x28x25h G 55x28x29h	E 73x40x44h 93x40x44h	E 73x40x44h	E 40x40x49h	E 67x36x44h 87x36x44h
	•	•	•	•	•	•	•	•
Energy	A+	A+	A+	A+	A+	A+	A+	A+

LEYENDA SÍMBOLOS_*LEGENDA DOS SÍMBOLOS*_ΕΠΕΞΗΓΗΣΗ ΣΥΜΒΟΛΩΝ_***SYMBOLS KEY***

- Kg — Depósito pellet / *Reservatório* pellet / χωρητικότητα ρεζερβουάρ / Pellet hopper
- kW — kW min-max
- Kg/h — Consumo / *Consumo* / Κατανάλωση / *Consumption* min/max
- h — Autonomía / *Autonomia horária* / *Αυτονομία* /*Autonomy* min-max
- m^3 — Volumen calentable/ *Volume a aquecer* / Θερμαινόμενος όγκος / *Heatable volume*
- GSM — Gestión a distancia/ *Predisposição da gestão à distância*/ Διαχείριση από απόσταση / *Remote management*
- Wi-Fi — Wi-Fi kit: kit opcional / *kit opcional* / προαιρετικό / *optional kit*
- Confortclima
- Programador horario semanal *Programador horário semanal* Ωριαίος προγραμματιστής εβδομάδας *Weekly time programmer*
- SL — SL Sistema Leonardo
- Kg — Peso con embalaje/ *Peso com embalagem* / *Βάρος με συσκευασία* / *Weight with packaging*
- *Fire control*
- OK — Autoclean: Limpieza automática del crisol/ Limpeza automática do queimador/ αυτόματος καθαρισμος σταχτοδοχελου/ *Automatic combustion chamber cleaning*
- NIGHT — Función NIGHT / *Função NIGHT* / Λειτουργία NIGHT/ *NIGHT function*
- RELAX — Función RELAX / *Função RELAX* / Λειτουργία RELAX / *RELAX function*
- Post-combustión/ *Pós-combustão* Δευτερεύουσα καύση/ *Clean Combustion System*

Windo3 85 Windo3 P50	Windo 70 Windo 90	Windo 70 T Windo 90 T	Windo 100 Windo 120	Cristal 76 Cristal 90	Flat 100 Flat 120	Blokk 70 Blokk 90	Blokk 70 T Blokk 90 T	Titano Up2 Status Up2 Forte Up2
13,2 12	14,3 17,6	15,5 18,6	18 19,2	15 20,1	12 14	14,3 17,6	15,5 18,6	15,2
3,4	3,8 4,7	3,9 4,7	5 5,3	4,2 5,3	4 4,7	3,8 4,7	3,9 4,7	4,2
345 315	375 460	405 485	470 500	390 525	315 365	375 460	405 485	395
84,6 75,9	81,4 81,1	87,2 86,3	78,2 78,2	77,9 82,6	65,3 65,3	81,4 81,1	87,2 86,3	78
20 F ↑	18 F ↑	18 F ↑	18 F ↑	25 F 25 F ↑	25 F 30 F ↑	18 F ↑	18 F ↑	20 F ↑
4x Ø 14 cm	4x Ø 14 cm 4x Ø 14 cm	2x Ø 14 cm 2x Ø 14 cm	4x Ø 14 cm	2x Ø 14 cm 4x Ø 14 cm	4x Ø 14 cm	4x Ø 14 cm	2x Ø 14 cm	4x Ø 14 cm
350 348	220 250	250 280	380 430	308 368	350 367	310-330 340-360	380 485	293-303 287-292 305-310
/	/	•	/	/	/	•	•	•
/	•	/	•	•	•	•	/	•
E 69x36x43h 38x70x51h	R 64,5x31x45h 84,5x31x61h	R 64,5x31x45h 84,5x31x61h	R 123x53x135h 143x53x135h	E 68x37x60h 82x34x72	E 100x38x50h 120x38x50h	R 64,5x31x45h 84,5x31x61h	R 64,5x31x45h 84,5x31x61h	G 74x45x38h G 74x45x49h G 64x46x38h
•	•	•	•	/	•	•	•	•
A+ A	A+	A+	A	A A+	A	A+	A+	A

M - *Macho*/Macho /*Αρσενικό/ male* F - *Hembra*/Fêmea/*θηλυκό / female*

El volumen calentable se calcula en base a una necesidad de 33 kcal/m³h. El mismo volumen puede variar sensiblemente en consideración al grado de aislamiento de la habitación, de su exposición, de la zona climática, etc./ *O volume que pode ser aquecido é calculado em base a uma necessidade de 33 kcal/m³h. Portanto, tal volume poderá variar sensivelmente dependendo do grau de isolamento da moradia, da sua exposição, da zona climática etc.*/ Ο θερμαινόμενος όγκος έχει υπολογιστεί θεωρώντας μία ανάγκη σε θερμίδες της τάξης των 33 Kcal/m³ την ώρα. Κατά συνέπεια, ο ίδιος όγκος μπορεί να μεταβληθεί αισθητά σύμφωνα με τη μόνωση της οικίας, την κλιματική ζώνη κ.λ.π./ *The heatable volume is calculated based on a requirement of 33 kcal/m3h. The same volume may therefore vary considerably depending on the level of insulation in the home, its exposure, the climatic area, etc.*

Kg/h

Para el cálculo del consumo de combustible se usa un poder calorífico de 4,6 kW/kg para la leña y 4,8kW/kg para el pellet.
Para o cálculo do consumo de combustível usa-se o poder calorífico 4,6kW/kg para a lenha e 4,8kW/kg para o pellet.
Για τον υπολογισμό της κατανάλωσης καυσίμου, χρησιμοποιήθηκε μία τιμή θερμογόνου δύναμης της τάξης των 4,8 kW/ kg για το pellet και 4,6kW/kg για το ξύλο.
The calculation of fuel consumption assumes a calorific value of 4.8 kW/kg for pellets and 4.6 kW/kg for wood.

Rendimiento/ *Rendimento* /
Απόδοση/*Efficiency*

cm

Salida humos / *Saída fumos* /
έξοδος καπναερίων/ *Smoke outlet*

Superior / *Superior*/ επάνω/ *Top* ↗ Trasera / Posterior / πίσω / Rear → Lateral/Lateral/ πλευρικά / *Side*

Salida aire caliente/ *Saída de ar quente* /
έξοδος θερμού αέρα / Hot air outlet n° x Ø cm

Ventilación forzada/ *ventilação forçada*/
βεντιλατέρ /*Forced ventilation*
(V)

Convección natural/*Convecção natural*/
Φυσικό ελκυσμό/ Natural convection
(N)

Fuego / *Câmara de combustão* / Θάλαμος καύσης/ *Hearth*
G: Fundición / *Ferro fundido* / μαντέμι/ *Cast Iron*
A: Acero / *Aço* / ατσάλι /*Steel*
V: Vermiculita/ Vermiculite E: Ecokeram

ENERGY
Clases de eficiencia energética
Classes de eficiência energética
Ενεργειακές κλάσεις
Energy efficiency classes

	Milla H 12 Milla H 15	Mito Idro	Cherie Up H	Vyda H 18 Vyda H 22	Kira H 18 Kira H 22	Blade H 18 Blade H 22	Meg Più	Idropellbox	Idropellbox 30
Kg	24	30	29	30	30	30	40	30	60
kW	3,3-12,4 3,3 - 15,3	4,8-16,2	4,8-16,2	4,9-18,7 4,9-22,5	4,9-18,7 4,9-22,5	4,9-18,7 4,9-22,5	9-30,3	4,5-15,6	8,3-27
kW H_2O	2,5 -10,2 13	3-11,8	3-11,8	3,8-16,3 3,8-20	3,8-16,3 3,8-20	3,8-16,3 3,8-20	6,5-25	3,1-12,6	5,6-22
Kg/h	0,7-2,8 0,7-3,5	1-3,7	1-3,7	1,1-4,2 1,1-5,1	1,1-4,2 1,1-5,1	1,1-4,2 1,1-5,1	2-6,8	1-3,5	1,8-6,2
h	9-34 7-34	8-30	8-29	7-27 6-27	7-27 6-27	7-27 6-27	6-20	9-30	10-33
m^3	325 400	420	420	485 585	485 585	485 585	790	405	705
%	93 92,1	91,6	91,6	93,3 92,7	93,3 92,7	93,3 92,7	92,2	92,1	90,4
cm	8 M ↗	8 M ↗	8 M ↗	8 M ↗	8 M ↗	8 F ↑	8 M ↗	8 M ↑	10 M ↑↗
Kg	189	221-242	230-265	260	280	258-306 260-308	339	201	265
SL	•	•	•	•	•	•	•	•	•
	•	•	•	•	•	•	•	•	•
OK	•	•	•	•	•	•	•	•	•
	•	•	• touch	•	•	•	/	•	/
GSM	optional	optional	optional	optional	optional	optional	optional	optional	optional
Wi-Fi	optional	optional	optional	optional	optional	optional	optional	optional	optional
	•	•	•	•	•	•	•	•	•
CHECK	•	•	•	•	•	•	•	•	•
	•	•	•	•	•	•	•	•	•
	13	12	12	20	20	20	35	15	50
	A	A-G	A-G	A	A	A	G	A	E
	•	•	•	/	/	/	/	•	•
	/	/	/	•	•	•	•	/	/
Energy	A++	A+	A+	A++	A++	A++	A++	A+	A+

LEYENDA SÍMBOLOS_*LEGENDA DOS SÍMBOLOS*_ΕΠΕΞΗΓΗΣΗ ΣΥΜΒΟΛΩΝ_***SYMBOLS KEY***

- Kg — Depósito pellet / *Reservatório* pellet / χωρητικότητα ρεζερβουάρ / *Pellet hopper*
- kW — kW min-max
- kW H_2O — kW al agua / *a água* / στονερό / Water
- Kg/h — Consumo / *Consumo* / κατανάλωση / *Consumption* min/max
- m^3 — Volumen calentable/ *Volume a aquecer*/ Θερμαινόμενος όγκος / *Heatable volume*
- % — Rendimiento/ *Rendimento* / Απόδοση/*Efficiency*
- cm — Salida humos / *Saída fumos* / έξοδος καπναερίων/ *Smoke outlet*
- Kg — Peso con embalaje/ *Peso com embalagem* / *Βάρος με συσκευασία / Weight with packaging*
- SL — SL Sistema Leonardo
- Fire control
- OK — Autoclean: Limpieza automática del crisol/ Limpeza automática do queimador / αυτόματος καθαρισμος σταχτοδοχελου/ *Automatic combustion chamber cleaning*
- Confortclima
- Wi-Fi — Wi-Fi kit

	Gora Slim	Gora 22 Gora 26 Gora 29	Laguna2 P18 Laguna2 P24 Laguna2 P29
Kg	40	60	60 100 100
kW	21,5	21,5 25,8 29,2	17,6 24,2 28,2
kW H_2O	20,1	20,1 24 27	16,2 22,2 25,8
Kg/h	1,3-4,5	1,4-4,5 1,4-5,4 1,4-6,1	1,1-3,7 1,1-5 1,1-5,9
h	9-31	13-43 11-43 10-43	16-55 20-91 17-91
m^3	525	525 625 705	420 580 670
%	93,4	93,5 92,9 92,5	91,8 91,6 91,4
cm	8 F	8 M	10 M
Kg	233	302 335 328	350 364 364
SL	•	•	•
	•	•	•
OK	•	•	•
	•	•	• touch
GSM	optional	optional	optional
Wi-Fi	optional	optional	/
	•	•	•
CHECK	•	•	•
	•	•	•
l	20	40	65
	A	A	A
	/	/	/
	•	•	•
Energy	A+	A+	A+

	Flamma 24	Idro 50 Up	H_2oceano 15 H_2oceano 23 H_2oceano 28	Acquatondo 22 Acquatondo 29
kW	23,6	20	16,6 23 28,1	23 28,1
kW H_2O	14,6	13,5	8,2 13,3 17,4	13,3 17,4
Kg/h	6,1	5,6	4,4 6,1 7,5	6,1 7,5
m^3	615	520	435 600 730	600 730
%	84,6	78,3	83,1 82,2 81,5	82,2 81,5
cm	15 M	18 F	18 F 22 F 25 F	20 F 25 F
Kg	278 283 cs	171 189 CS	246-251 cs 297-303 cs 302-308 cs	234-249 cs 302-311 cs
l	40	60	75 100 130	70 90
	A 33x34x38h	A-G 56x47x51	A-G 52x40x40h 60x50x40h 78x63x40h	A-G 56x47x50h 74x55x50h
Energy	A+	A	A+	A+

Autonomía / *Autonomia horária* / *Αυτονομία* / *Autonomy* min-max

Programador horario semanal / *Programador horário semanal* / Ωριαίος προγραμματιστής εβδομάδας *Weekly time programmer*

Contenido de agua / *Conteúdo da água* Περιεχόμενο νερού / *Water capacity*

Gestión a distancia/ *Predisposição da gestão à distância*/ Διαχείριση από απόσταση / *Remote management*

Panel sinóptico / *Painel sinótico* / *Οθόνη ενδείξεων* / *Display*

Fuego / *Câmara de combustão* / Θάλαμος καύσης/ *Hearth*
G: Fundición / *Ferro fundido* / μαντέμι/ *Cast Iron*
A: Acero / *Aço* / ατσάλι /*Steel*
V: Vermiculita / Vermiculite E: Ecokeram

Autocheck en frío: que permite encontrar immediatamente eventuales inconvenientes
Autocheck a frio: permite identificar possíveis inconvenientes
Σε κρύα κατάσταση επιτρέπει να εντοπίσει άμεσα κάποιο πρόβλημα
Cold autocheck: allows identification of any problems

kit incorporado para la producción de agua caliente sanitaria instantánea / *kit incorporado para produção instantânea de águas quentes sanitárias* / *ενσωματωμένο kit για την στιγμιαία παραγωγή ζεστού νερού χρήσης*/ *kit incorporated for instant production of hot sanitary water*

Kit hidráulico incorporado con tanque de expansión cerrado, circulador y válvula de alivio de presión / *Kit incorporado com vaso de expansão fechado, circulador e grupo de segurança* / Ενσωματωμένο κιτ με κλειστό δοχείο εκτόνωσης, κυκλοφορητή και διάταξη ασφαλείας/ *Incorporated hydraulic kit with closed expansion tank, circulator pump and pressure relief valve*

Vaso cerrado / *Vaso de expansão fechado* / Κλειστό δοχείο εκτόνωσης / *Closed tank*

ENERGY
Clases de eficiencia energética/ *Classes de eficiência energética*
Ενεργειακές κλάσεις / *Energy efficiency classes*

Slide, Slide2 7

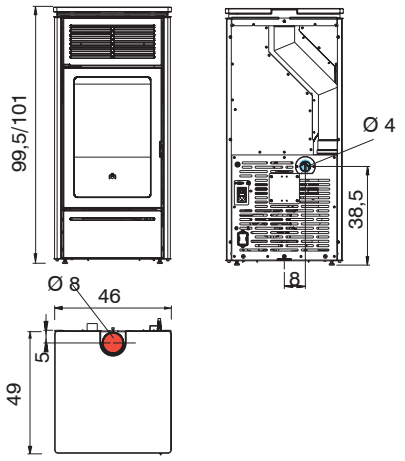

Mya Eco

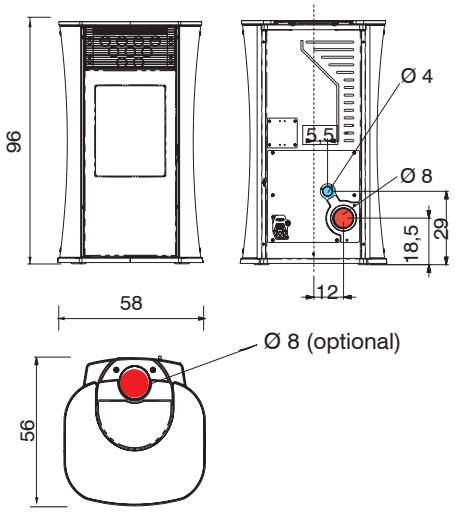

Lille

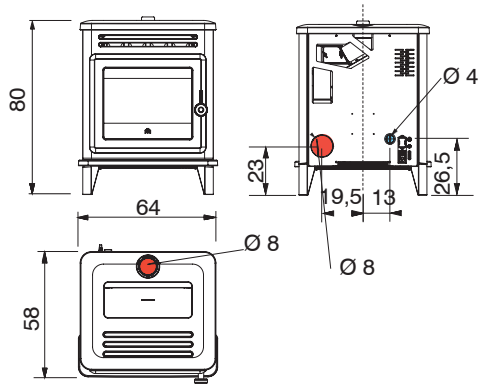

Klik

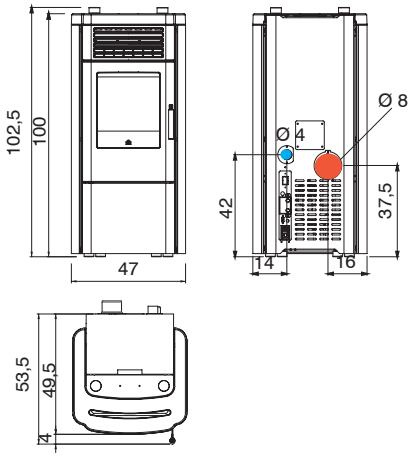

Nara/Nara Plus

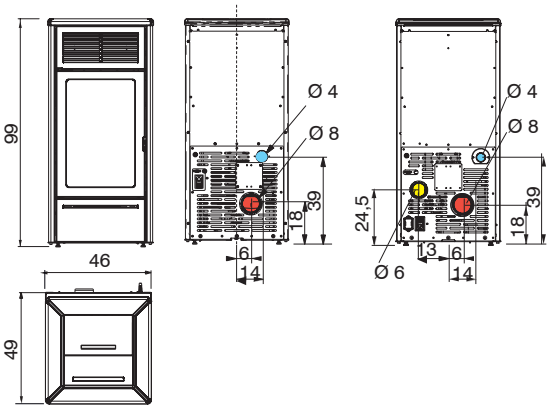

Bild

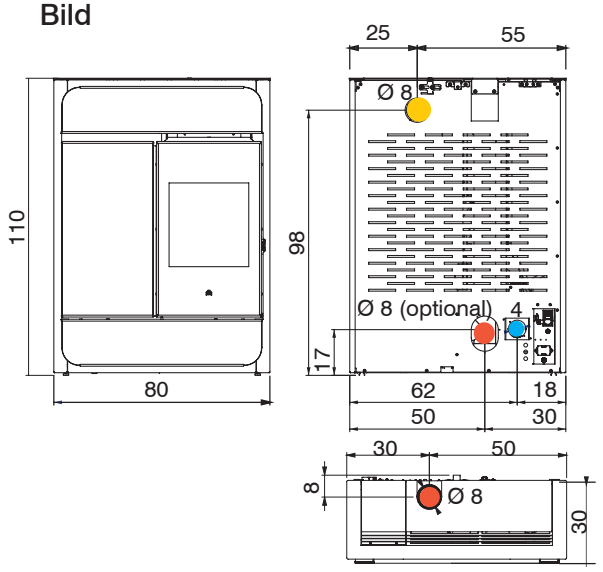

Yana, Yana Plus

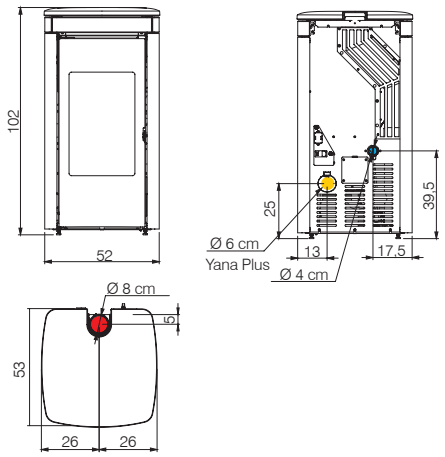

Lena, Lena Plus

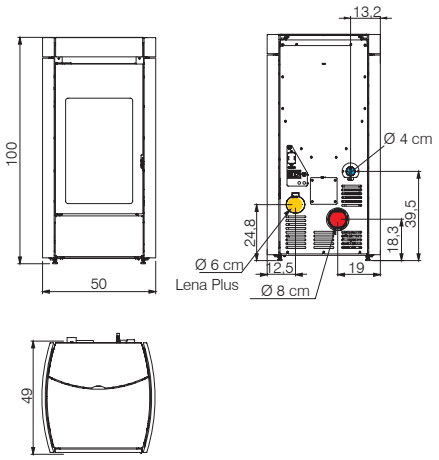

Myrna Q, Myrna Q Plus

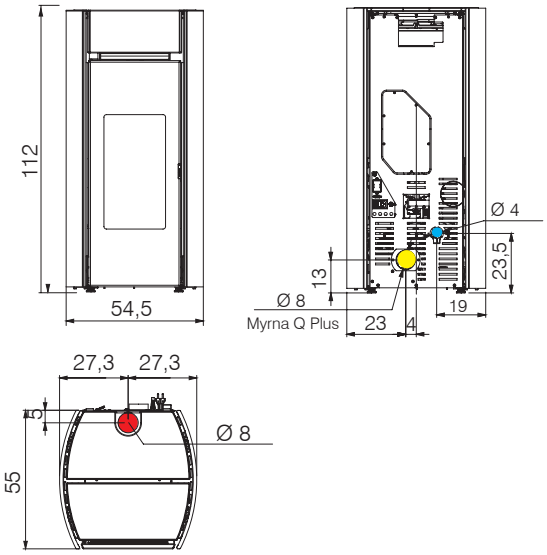

Myrna, Myrna Plus

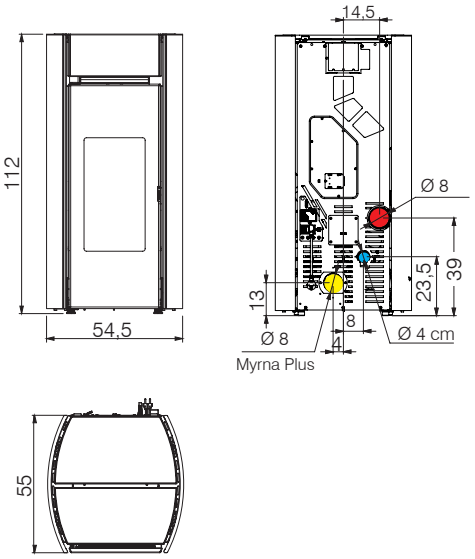

Sally, Sally Plus

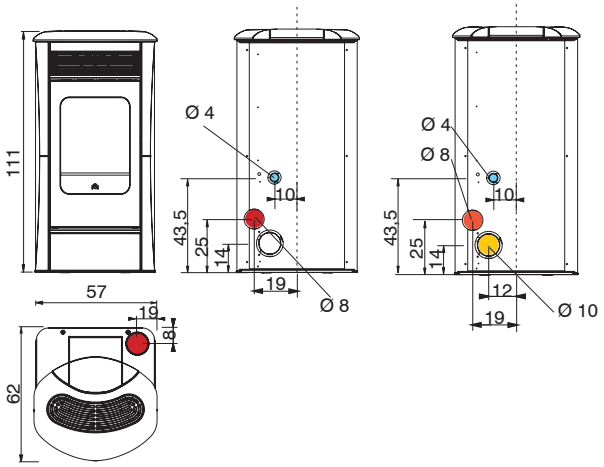

Aris Up2, Aris Up Plus

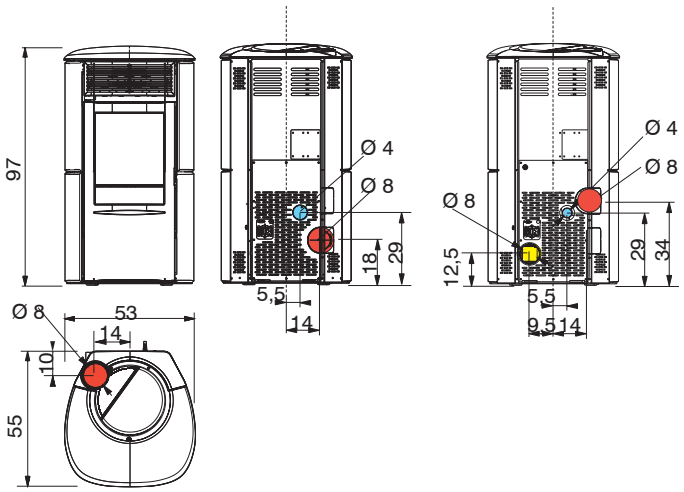

Aire externa / *Ar exterior*
Παροχή εξωτερικού αέρα / External air intake

Salida humos / *Saída fumos*
Εξοδος καπνναερίων / Smoke outlet

Salida aire caliente / Saída de ar quente
Εξοδος θερμού αέρα / Hot air outlet

Cherie Up

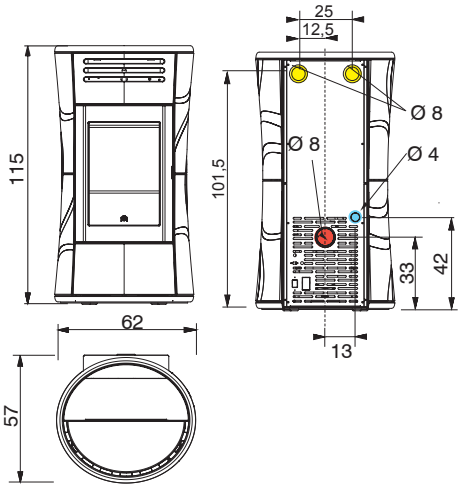

Evia2

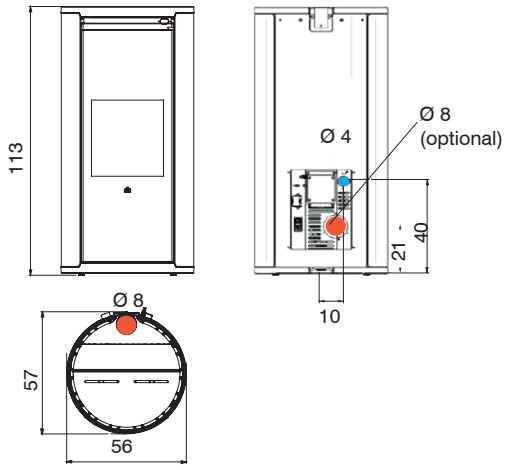

Vyda / Kira*

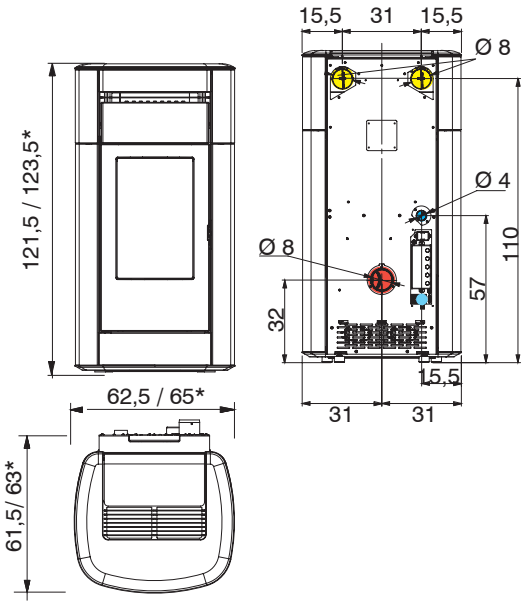

Bild AirTight C

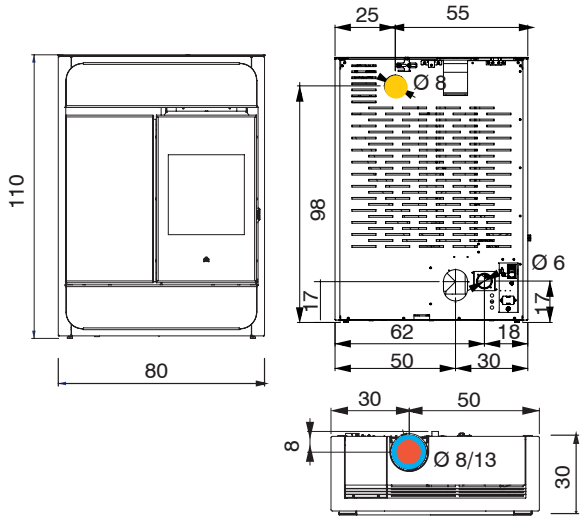

Blade

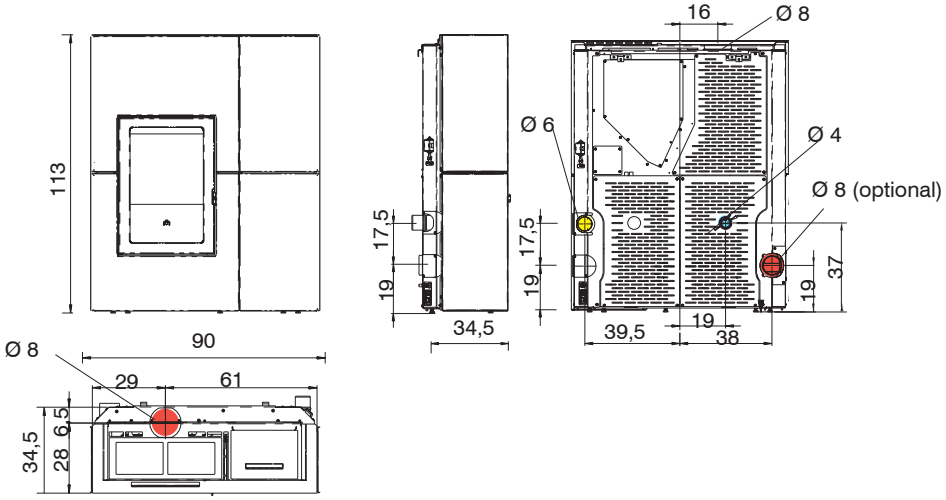

Mya Air Tight, Mya Air Tight C

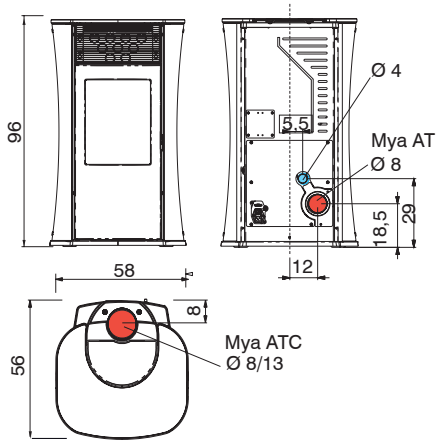

Ania Air Tight

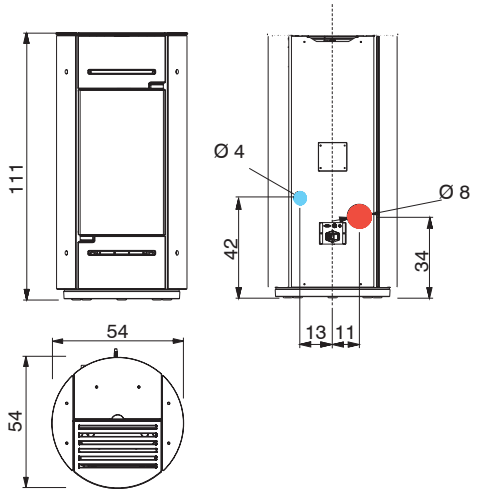

Rada Air Tight C

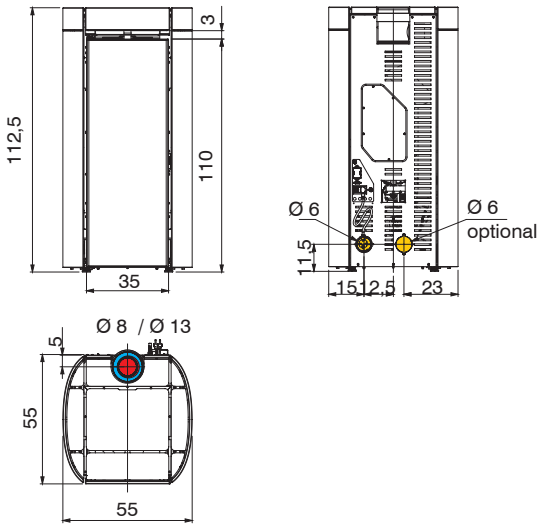

Vyda Air Tight, Vyda Air Tight C

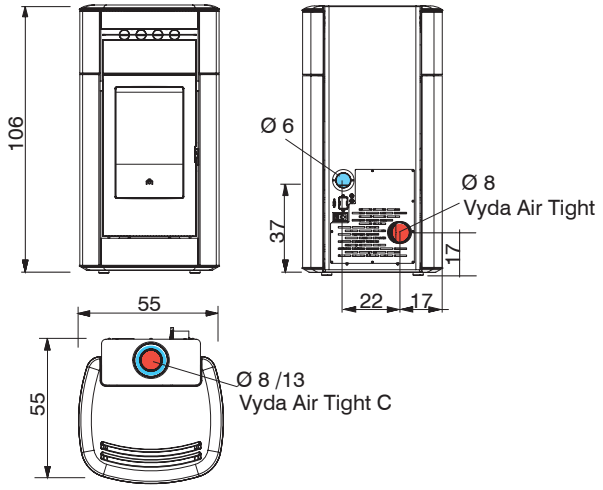

Celia Air Tight, Celia Air Tight Plus

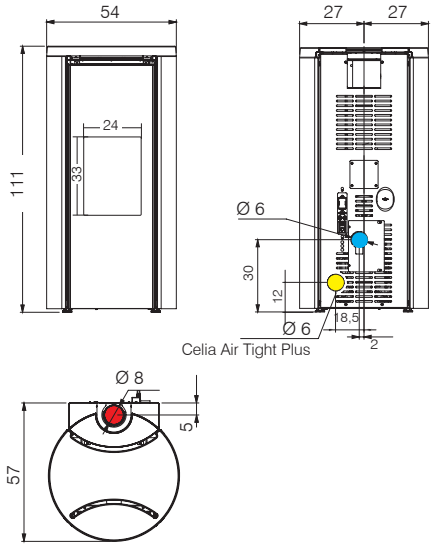

Celia Air Tight C, Celia Air Tight C Plus

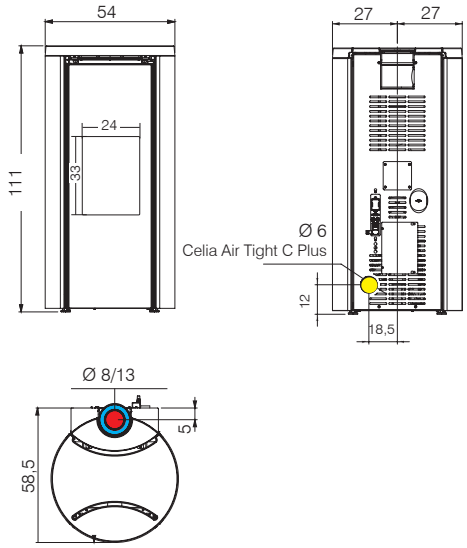

Aire externa / *Ar exterior*
Παροχή εξωτερικού αέρα / External air intake

Salida humos / *Saída fumos*
Εξοδος καπναερίων / Smoke outlet

Salida aire caliente / Saída de ar quente
Εξοδος θερμού αέρα / Hot air outlet

ESTUFAS DE LEÑA_*SALAMANDRAS A LENHA*_ΣΟΜΠΕΣ ΞΥΛΟΥ_*WOOD BURNING STOVES*

Tally 8 - Tally 8 Up

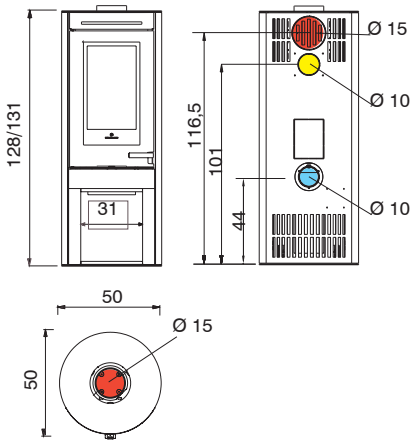

Tally 8 S - Tally 8 Up S

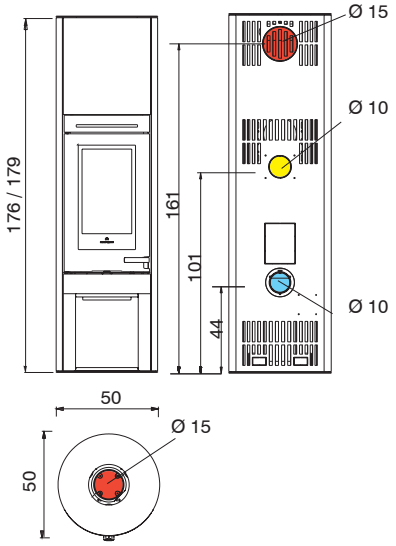

INSERTABLES DE PELLET_*INSERIVEIS A PELLETS* ΚΑΣΕΤΕΣ PELLET_*PELLET INSERTS*

Pellkamin 8, Pellkamin 10

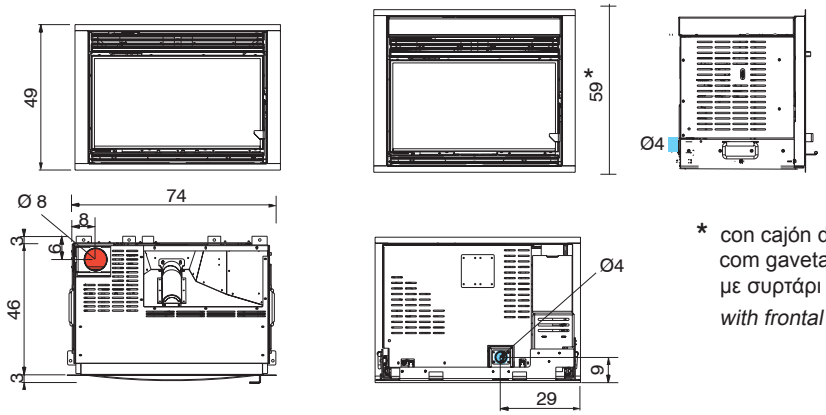

* con cajón de carga frontal (opcional).
com gaveta de carga frontal (opcional)
με συρτάρι (προαιρετικά)
with frontal load tray (optional).

INSERTABLES DE LEÑA_INSERNVEIS A LENHA ΚΑΣΕΤΕΣ ΞΥΛΟΥ_*WOOD INSERTS*

Firebox Luce Plus 54/62

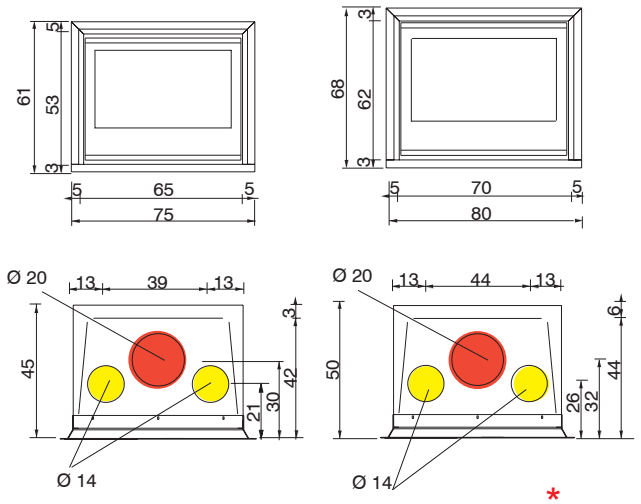

Firebox Deco

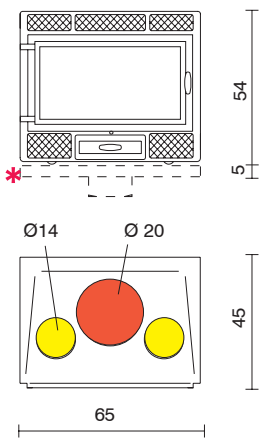

Firebox Riga 49/54

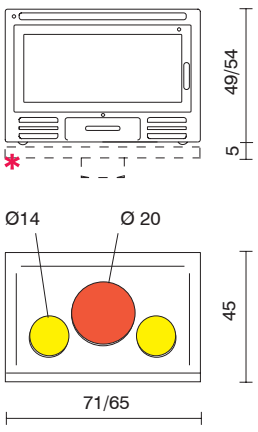

* Mecanismo toma aire externa (opcional)_*Mecanismo de tronada do ar exterior* (opcional)
Εξωτερικός μηχανισμός αέρα (προαιρετικά)_*External air intake Mechanism (optional)*

CHIMENEAS DE PELLET_*RECUPERADOR DE CALOR A PELLETS*
_ΑΕΡΟΘΕΡΜΑ ΕΝΕΡΓΕΙΑΚΑ ΤΖΑΚΙΑ PELLET_*PELLET FIREPLACES*

Pellkamin2 12 A/C.

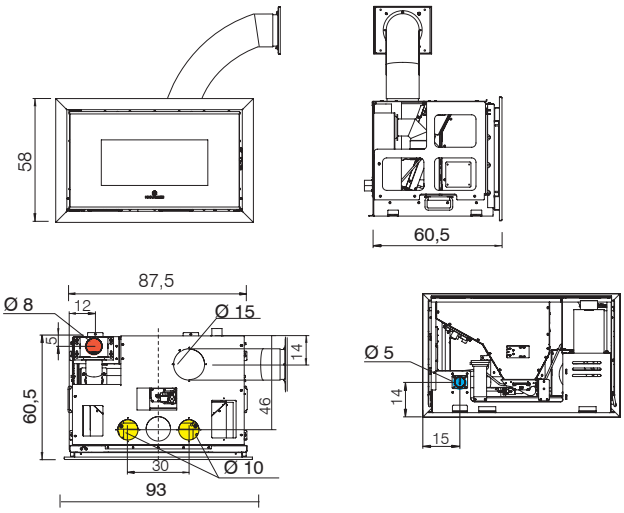

Pellkamin2 12 E.

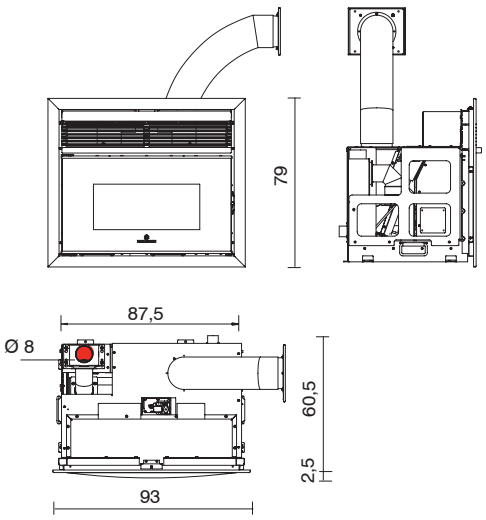

Pellkamin2 12 B/D.

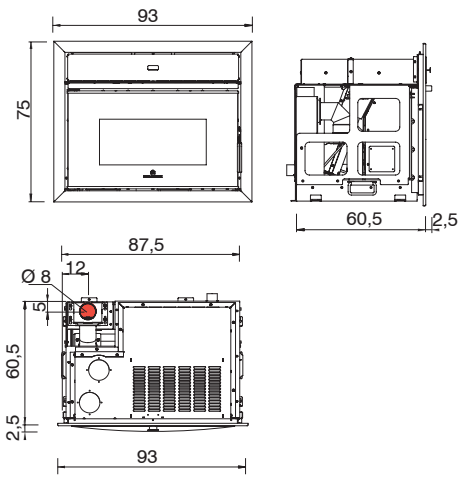

Pellkamin2 12 F.

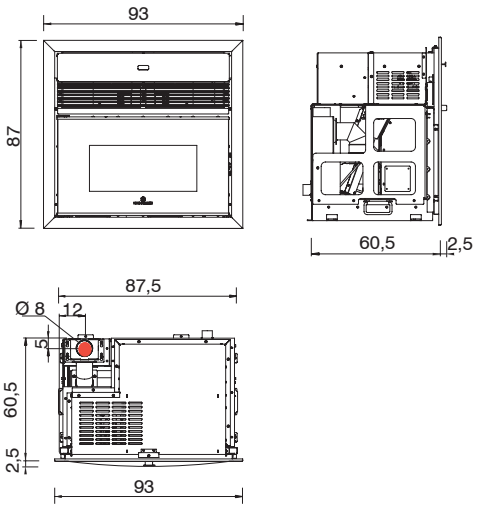

CHIMENEAS DE LEÑA_*MONOBLOCOS A LENHA*_ΑΕΡΟΘΕΡΜΑ ΕΝΕΡΓΕΙΑΚΑ ΤΖΑΚΙΑ ΞΥΛΟΥ_*WOOD FIREPLACES*

Screen Evo 80/2
Screen Up 80/2

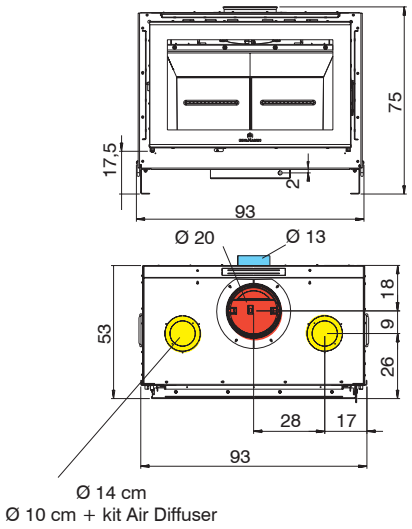

Screen Evo 100

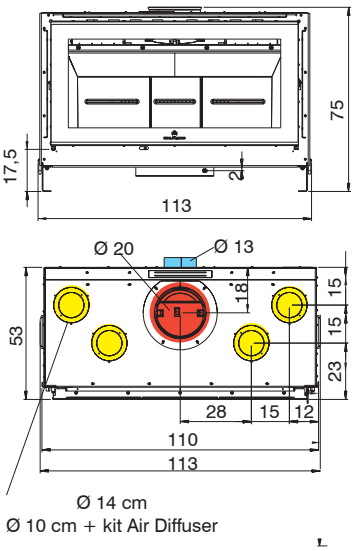

Aire externa / *Ar exterior*
Παροχή εξωτερικού αέρα / External air intake

Salida humos / *Saída fumos*
Εξοδος καπναερίων / Smoke outlet

Salida aire caliente / Saída de ar quente
Εξοδος θερμού αέρα / Hot air outlet

Cristal 76

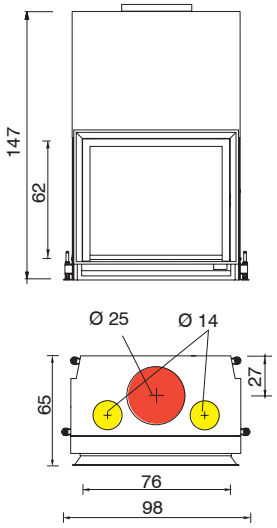

Cristal 90

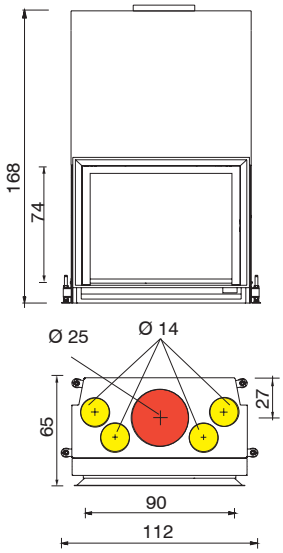

Flat 100 /Flat 120

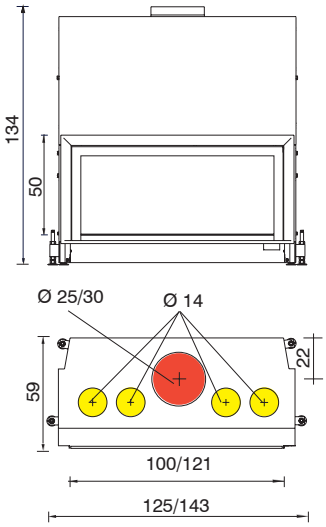

Windo2 50

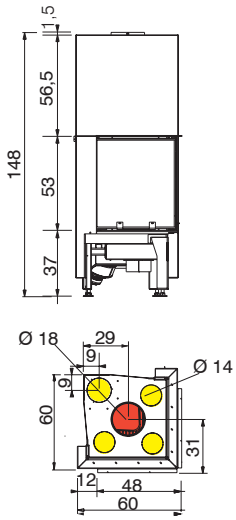

Windo2 75/ Windo2 95

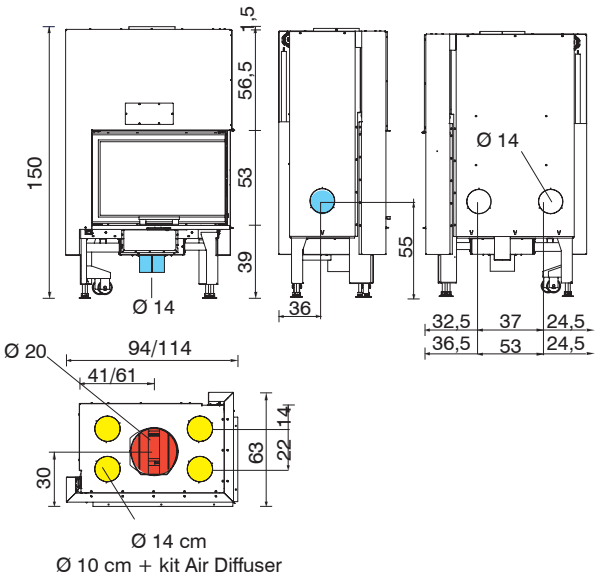

Windo3 85

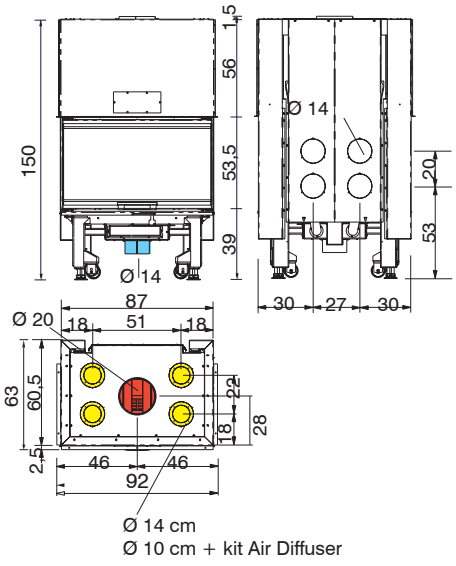

Windo3 P50

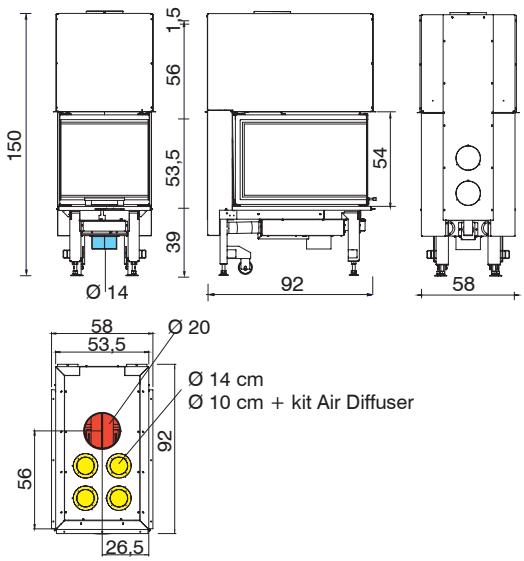

Windo 70 T */ Windo 90 T

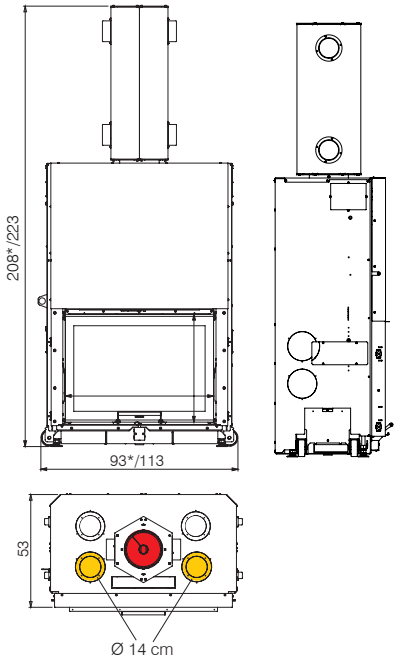

Blokk 70 T*/ Blokk 90 T

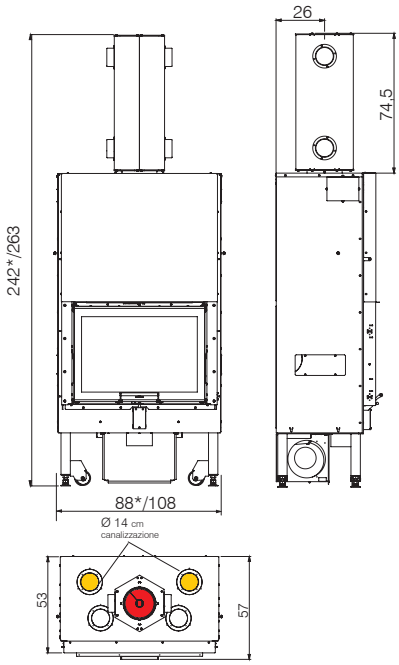

Windo 70 / Windo 90

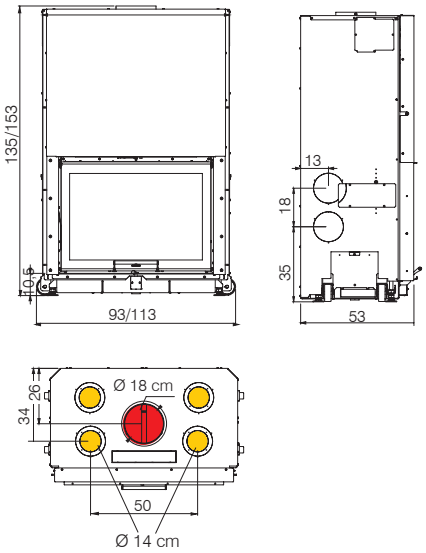

Blokk 70 / Blokk 90

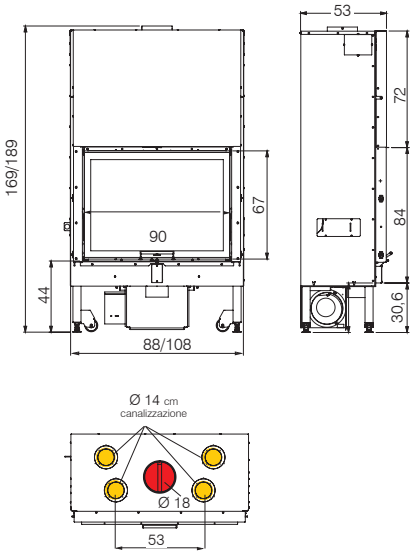

Windo 100 / Windo 120

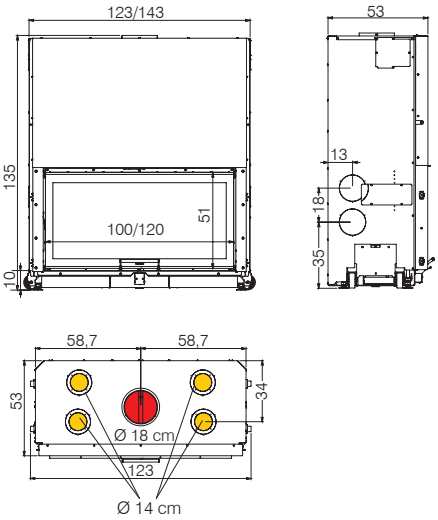

Titano Up2

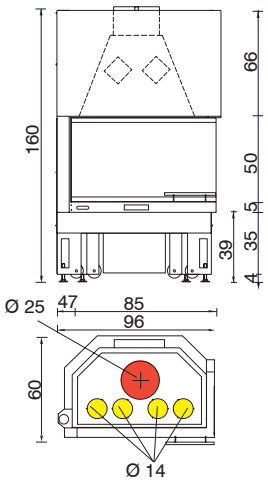

Forte Up2

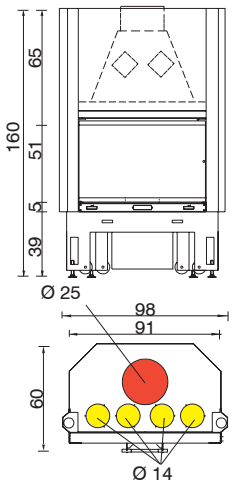

Status Up2

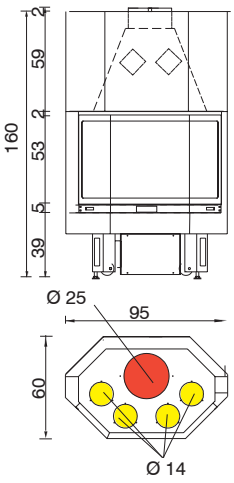

Aire externa / *Ar exterior*
Παροχή εξωτερικού αέρα / *External air intake*

Salida humos / *Saída fumos*
Εξοδος καπναερίων / *Smoke outlet*

Salida aire caliente / Saída de ar quente
Εξοδος θερμού αέρα / Hot air outlet

TERMO-ESTUFAS DE PELLET_*SALAMANDRAS ÁGUA A PELLETS*
ΣΟΜΠΕΣ ΚΑΛΟΡΙΦΕΡ PELLET_*PELLET THERMO-STOVES*

Milla H 12, Milla H 15

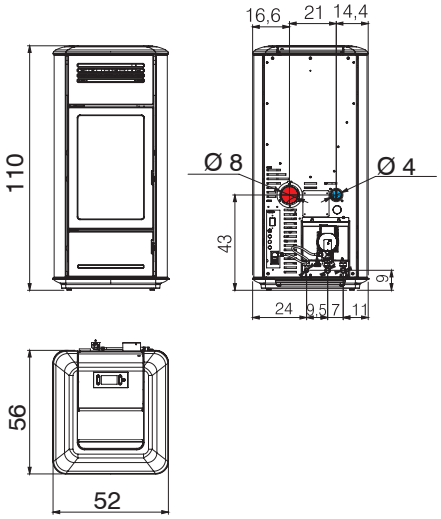

Mito idro

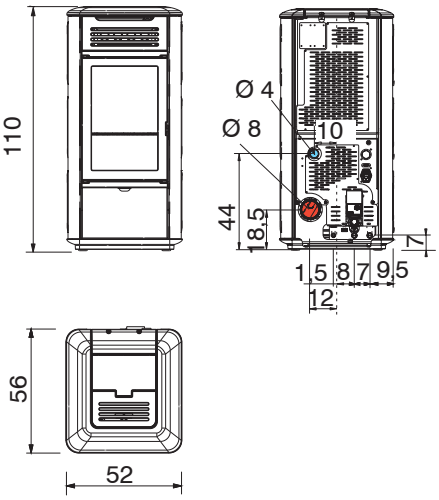

Blade H 18, Blade H 22

Acero_*aço*_ατσάλι_*steel* * / Cerámica_*cerâmica*_κεραμικά_*ceramic*

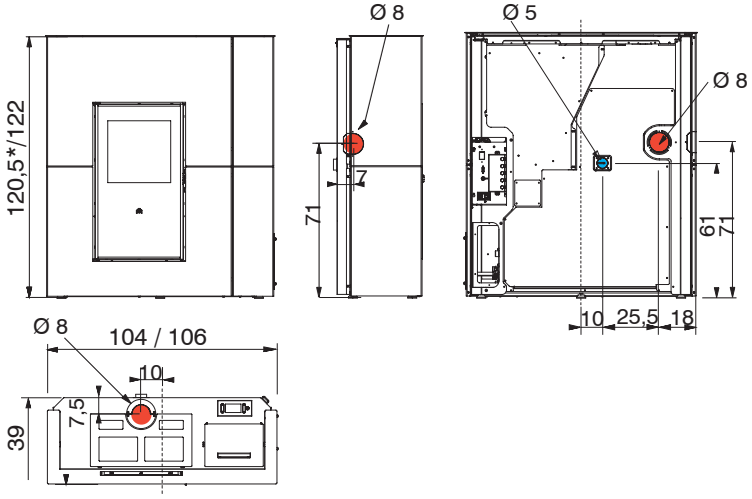

Cherie Up H

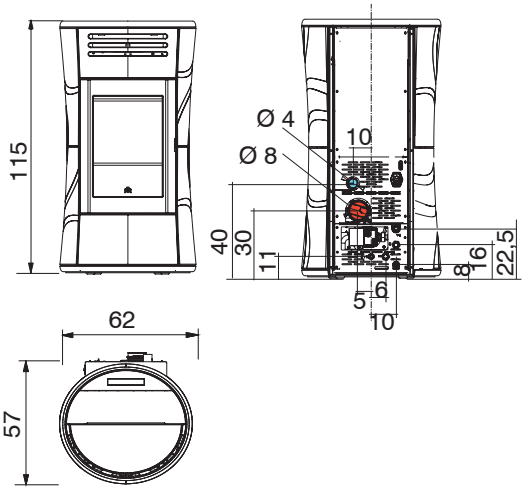

Vyda H / Kira H *

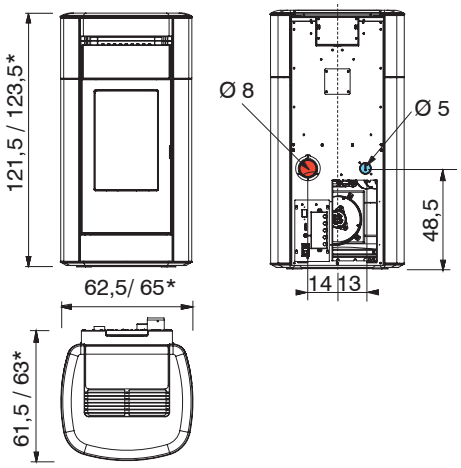

Meg Più

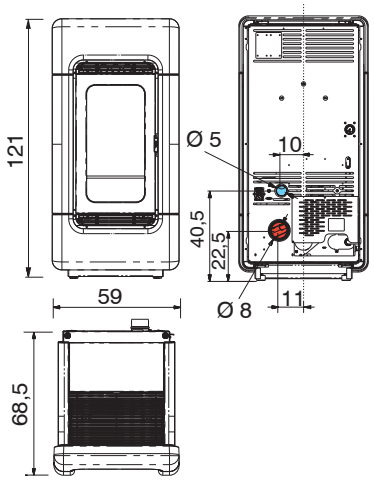

TERMO-ESTUFAS DE LEÑA_*SALAMANDRAS ÁGUA A LENHA*_
ΣΟΜΠΕΣ ΚΑΛΟΡΙΦΕΡ ΞΥΛΟΥ_WOOD THERMO-STOVES

Flamma 24

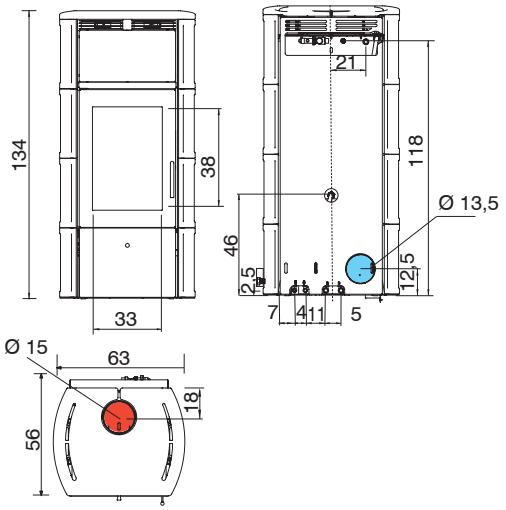

CALDERAS DE PELLET_*CALDEIRAS A PELLET*_ΛΕΒΗΤΕΣ PELLET _*PELLET BOILERS*

Laguna2 P18 / Laguna2 P24/ Laguna2 P29

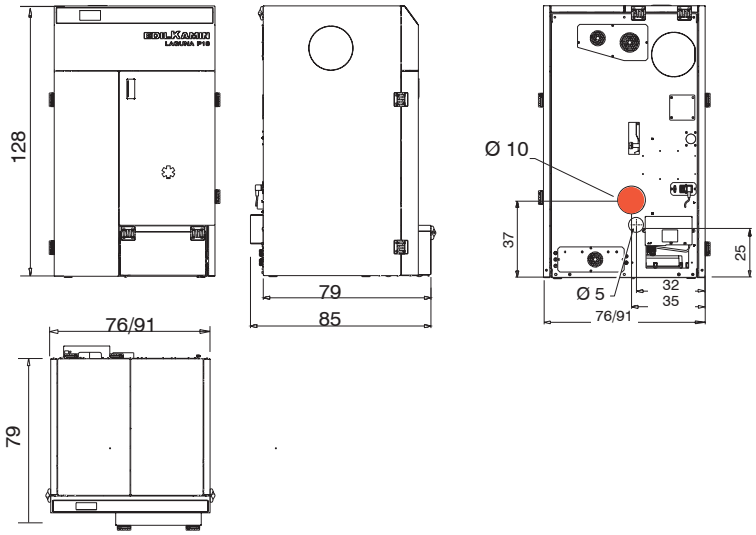

Gora Slim

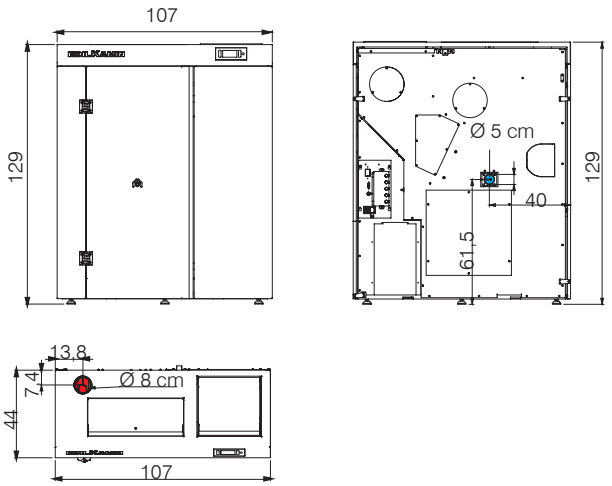

Gora 22, Gora 26, Gora 29

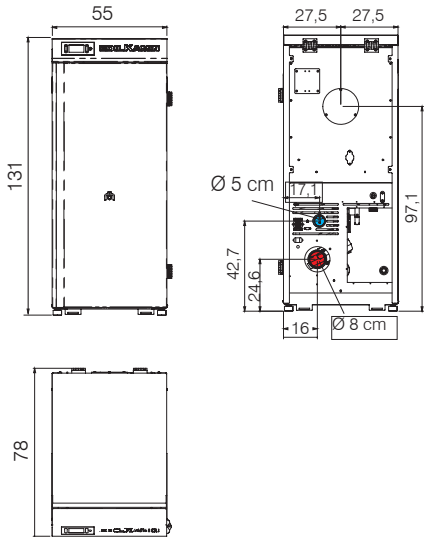

Aire externa / *Ar exterior*
Παροχή εξωτερικού αέρα / External air intake

Salida humos / *Saída fumos*
Εξοδος καπναερίων / Smoke outlet

Salida aire caliente / Saída de ar quente
Εξοδος θερμού αέρα / Hot air outlet

TERMO-CHIMENEAS DE PELLET_*RECUPERADOR DE CALOR ÁGUA A PELLETS*
ΤΖΑΚΙΑ ΚΑΛΟΡΙΦΕΡ PELLET_*PELLET THERMO-FIREPLACES*

Idropellbox 30

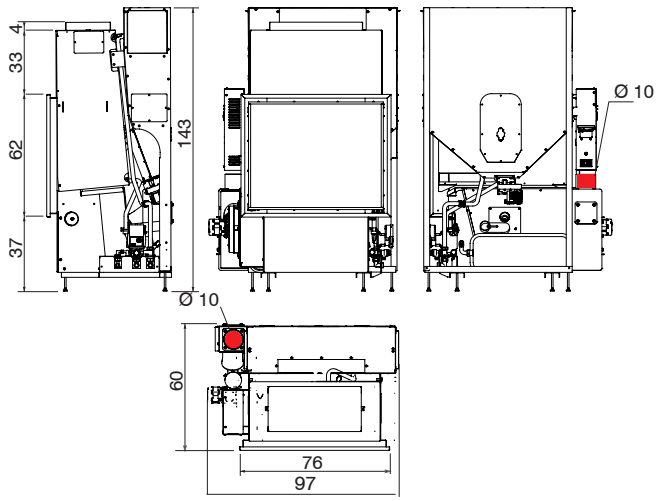

Idropellbox

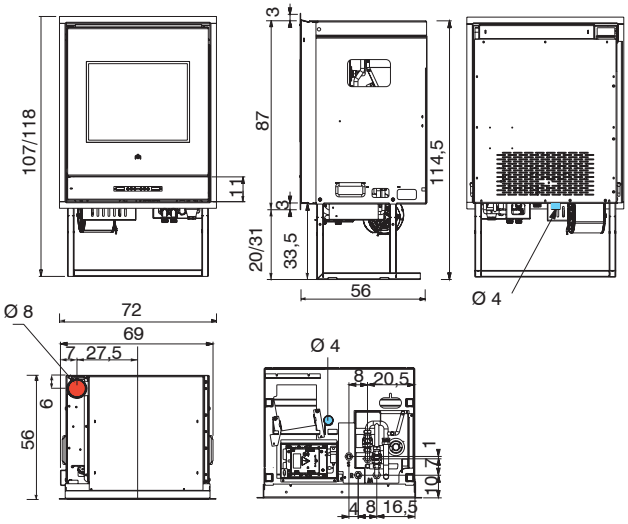

TERMO-CHIMENEAS DE LEÑA_*RECUPERADOR DE CALOR ÁGUA A LENHA*
ΤΖΑΚΙΑ ΚΑΛΟΡΙΦΕΡ ΞΥΛΟΥ_*WOODTHERMO-FIREPLACES*

Idro 50 UP

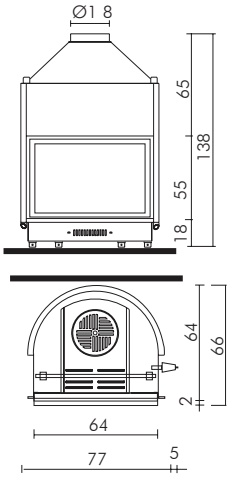

H_2Oceano 15 / H_2Oceano 23 / H_2Oceano 28

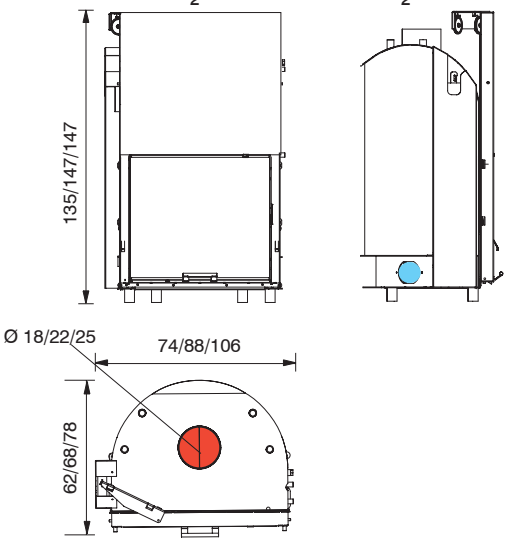

Acquatondo

22/29 29 Plus 22/29

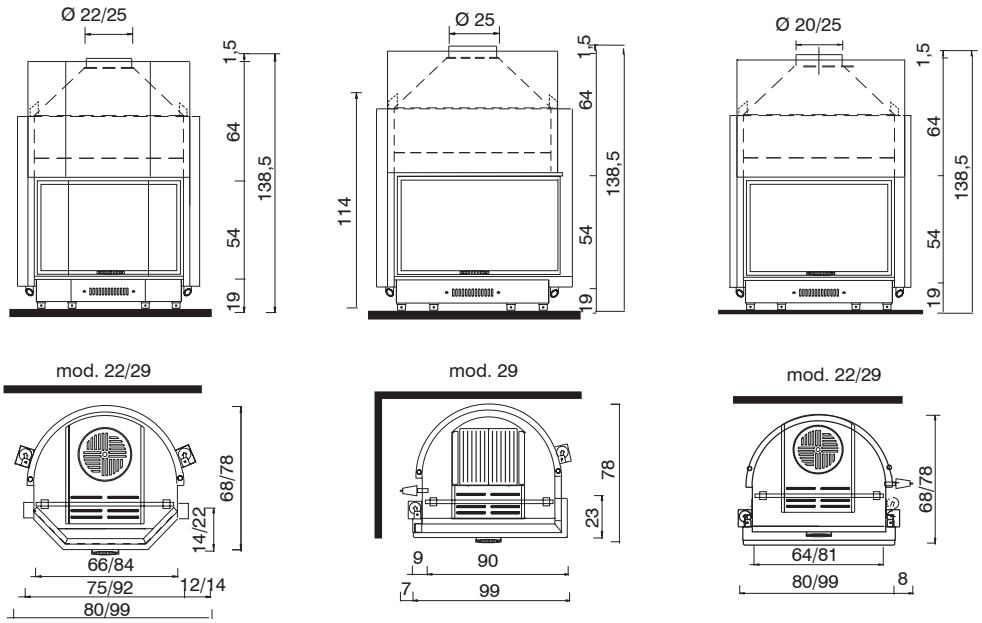

Aire externa / *Ar exterior*
Παροχή εξωτερικού αέρα / External air intake

Salida humos / *Saída fumos*
Εξοδος καπναερίων / Smoke outlet

Salida aire caliente / Saída de ar quente
Εξοδος θερμού αέρα / Hot air outlet

Índice_*Índice*_Αναλυτικά περιεχόμενα_*Index*

Acquatondo 22	138
Acquatondo 29	138
Ania Air Tight	65
Aris Up Plus	32-35
Aris Up2	32-35
Bild	41
Bild Air Tight C	66
Blade	50-53
Blade H 18	118-121
Blade H 22	118-121
Blokk 70	94
Blokk 90	94
Blokk 70 T	95
Blokk 90 T	95
Cherie Up	42-45
Cherie Up H	110-113
Celia Ait Tight	60
Celia Ait Tight Plus	60
Celia Ait Tight C	62
Celia Ait Tight C Plus	62
Cristal 76	92
Cristal 90	92
Evia2	28-31
Firebox Deco	80
Firebox Luce Plus	80
Firebox Riga	81
Flamma 24	124
Flat 100	93
Flat 120	93
Forte Up2	98
Gora Slim	126
Gora 22	127
Gora 26	127
Gora 29	127
H_2Oceano 15	137
H_2Oceano 23	137
H_2Oceano 28	137
Idro 50 Up	136
Idropellbox	132
Idropellbox 30	134
Kira	54
Kira H 18	116
Kira H 22	116
Klik	24-27
Laguna2 P18	130
Laguna2 P24	130
Laguna2 P29	130
Lena	36-39
Lena Plus	36-39
Lille 8	22
Meg Più	122
Milla H 12	105
Milla H 15	105
Mito Idro	106-109
Mya Air Tight	59
Mya Air Tight C	59
Mya Eco	16
Myrna	49
Myrna Plus	49
Myrna Q	49
Myrna Q Plus	49
Nara2	21
Nara2 Plus	21
Pellkamin 8	78
Pellkamin 10	78
Pellkamin2 12	82
Rada Air Tight C	70-73
Sally	47
Sally Plus	47
Screen Evo 100	84
Screen Evo 80/2	84
Screen Up 80/2	84
Slide	14
Slide2 7	14
Status Up2	99
Tally 8	74
Tally 8 s	76
Tally 8 Up	75
Tally 8 Up s	77
Titano Up2	99
Vyda	57
Vyda Air Tight	68
Vyda Air Tight C	69
Vyda H 18	115
Vyda H 22	115
Windo2 50	86
Windo2 75	86
Windo2 95	86
Windo3 P50	87
Windo3 85	87
Windo 70	88
Windo 90	88
Windo 70 T	89
Windo 90 T	89
Windo 100	90
Windo 120	90
Yana	18
Yana Plus	18

EDILKAMIN S.p.A.
Se reserva la facultad de modificar en cualquier momento, sin previo aviso, las características técnicas y estéticas de los elementos ilustrados declina cualquier responsabilidad por posibles errores de impresión presentes en el catálogo./Reserva-se o direito de modificar a qualquer momento, sem aviso prévio, as características técnicas e estéticas dos elementos ilustrados, e declina-se toda a responsabilidade por eventuais erros de impressão contidos no presente catálogo./ Διατηρείται το δικαίωμα τροποποίησης ανά πάσα στιγμή, χωρίς προειδοποίηση, των τεχνικών και εξωτερικών χαρακτηριστικών των εικονογραφημένων στοιχείων και αποποιείται κάθε ευθύνη για τυχόν τυπογραφικά λάθη του καταλόγου.*Reserves the right to change the technical and aesthetic specifications of the components illustrated in this catalogue, at any time and without prior notice and declines all responsibility for any printing errors in this catalogue.*

EDILKAMIN

www.edilkamin.com

edilkaminiberica@edilkaminiberica.com

edilkam@otenet.gr

AL 945573 11.09.20/A